GOLD LUX

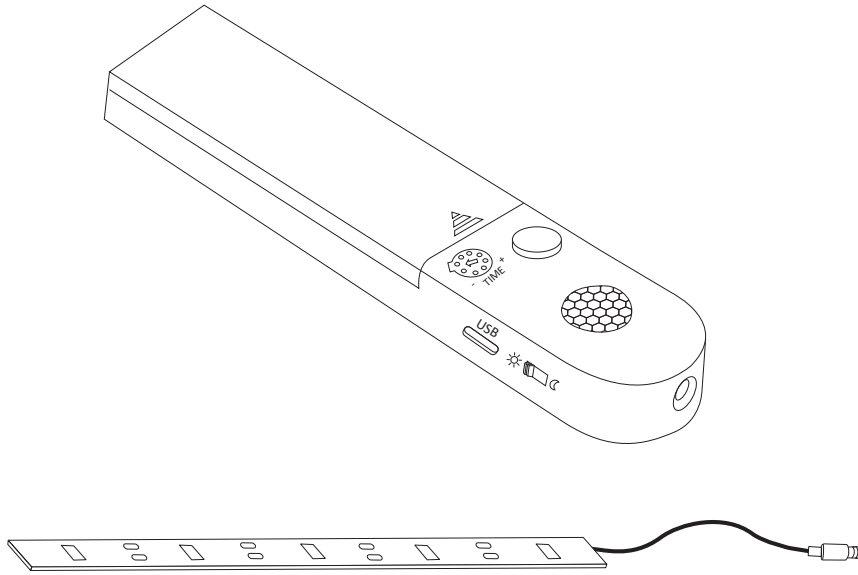

TAŚMA LED
Z CZUJNIKIEM RUCHU I ZMIERZCHU

numer katalogowy: 317940 (1 metr); 317957 (3 metry)

Sanico Electronics Polska Sp. z o.o., ul. Okólna 45, 05-270 Marki
sanico@sanico.com.pl; www.sanico.com.pl

- PL -

PRZEZNACZENIE / ZASTOSOWANIE

Wyrób do oświetlenia akcentującego lub dekoracyjnego. Czujnik ruchu zintegrowany z obudową na baterie.

MONTAŻ I BEZPIECZEŃSTWO

Przed przystąpieniem do montażu zapoznaj się z instrukcją. Przed pierwszym użyciem należy upewnić się, co do prawidłowego mocowania mechanicznego i podłączenia elektrycznego. Schemat montażu: patrz ilustracje. Dokładnie wyczyść powierzchnię przed montażem. Wyrób należy naklejać na oczyszczoną i odtłuszczoną powierzchnię. Rozpakuj i rozwiń taśmę LED, podłącz czujnik ruchu do źródła zasilania oraz taśmy LED. Znajdź odpowiednie miejsce na zamontowanie czujnika. Przed montażem usuń folię zabezpieczającą klej z taśmy LED oraz czujnika ruchu. Taśma powinna być montowana na powierzchni odbierającej ciepło. Rekomendujemy profile aluminiowe z naszej oferty.

Urządzenie i jego akcesoria nie są zabawkami. Nie dawaj ich do zabawy małym dzieciom, ponieważ mogą one zrobić krzywdę sobie lub innym lub uszkodzić urządzenie. Urządzenie, wszystkie jego części oraz akcesoria należy przechowywać w miejscu niedostępnym dla małych dzieci.

Baterie wielokrotnego ładowania ładuj wyłącznie przy użyciu ładowarki dostarczonej wraz z bateriami lub o parametrach wskazanych przez producenta baterii.

CECHY FUNKCJONALNE

Wyrób użytkować wewnątrz pomieszczeń. Bardzo łatwa instalacja czujnika i taśmy LED za pomocą taśmy dwustronnej. Wyrób wyposażony jest w przełącznik dzień/noc, regulację czasu świecenia i port USB B 5V.

ZALECENIA EKSPLOATACYJNE / KONSERWACJA

Konserwację wykonywać przy odłączonym zasilaniu po wystygnięciu wyrobu. Wyrobu nie użytkować w miejscu w którym panują niekorzystne warunki otoczenia np. kurz, pył, woda, wilgoć, wibracje itp. Wyrób z niewymiennym źródłem światła typu dioda/diody LED. W przypadku uszkodzenia źródła światła, wyrób nie nadaje się do naprawy. UWAGA! Nie wpatrywać się w wiązkę światła diody/diod LED. Czyścić wyłącznie delikatnymi i suchymi tkaninami. Nie używać chemicznych środków czyszczących. Zapewnić swobodny dostęp powietrza.

OCHRONA ŚRODOWISKA*

Dbaj o czystość i środowisko. Zalecamy segregację odpadów poopakowaniowych.

Oznakowanie wskazuje na konieczność selektywnego zbierania zużytego sprzętu elektrycznego i elektronicznego. Wyrobów tak oznakowanych, pod karą grzywny, nie można wyrzucać do zwykłych śmieci razem z innymi odpadami. Wyroby takie mogą być szkodliwe dla środowiska i zdrowia ludzkiego, wymagają specjalnej formy przetwarzania, w szczególności odzysku, recyklingu i/lub unieszkodliwiania. Wyroby tak oznakowane powinny zostać oddane do punktu zbierania zużytego sprzętu elektrycznego lub elektronicznego. Informacje na temat punktów zbierania/odbioru udzielają władze lokalne lub sprzedawcy tego rodzaju sprzętu. Zużyty sprzęt może zostać również oddany do sprzedawcy, w przypadku zakupu nowego wyrobu w ilości nie większej niż nowy kupowany sprzęt tego samego rodzaju. Powyższe zasady dotyczą obszaru Unii Europejskiej. W przypadku innych państw należy stosować prawne regulacje obowiązujące w danym kraju. Zalecamy kontakt z dystrybutorem naszego wyrobu na danym obszarze.

UWAGI / WSKAZÓWKI

Nie stosowanie się do zaleceń niniejszej instrukcji może doprowadzić np. do powstania pożaru, poparzeń, porażenia prądem elektrycznym, obrażeń fizycznych oraz innych szkód materialnych i niematerialnych.

- GB -

INTENDED USE / APPLICATION

Product for spotlighting and ornamental lighting. Integrated motion sensor with battery housing.

INSTALLATION AND SAFETY

Read the manual before mounting. Check for proper mechanical fastening and connection to electrical power prior to first use. Mounting diagram: see pictures. Thoroughly clean the surface before installation. Stick the product on a cleaned and degreased surface. Unpack and expand the LED strip, connect the motion sensor to the power supply and LED strip. Find a suitable place to mount the sensor. Prior to installation, remove the protective film from the adhesive on the LED strips and motion sensor. The tape

should be mounted on a heat sinking surface. We recommend aluminum profiles from our offer.
The device and its accessories are not toys. Do not give them to small children to play with, as they may harm themselves or others or damage the device. The device, all its parts and accessories should be kept out of the reach of small children.
Charge rechargeable batteries only using the charger supplied with the batteries or with the parameters specified by the battery manufacturer.

FUNCTIONAL CHARACTERISTICS

Product for indoor use. Very easy installation of the sensor and tape LED with double-sided tape. The product is equipped with day/night switch, lighting time regulator and USB B 5V port.

USAGE GUIDELINES / MAINTENANCE

Any maintenance work must be performed when the power supply is cut off and the product has cooled down. Product must not be used in unfavourable environment, e.g. dust, moisture,water, vibrations, etc. Product with non-replaceable light source of the LED type. Product cannot be fixed if the light source becomes damaged. ATTENTION! Do not look directly at LED light beam. Clean only with soft and dry cloths. Do not use chemical detergents. Ensure free air access.

ENVIRONMENTAL PROTECTION*

Keep your environment clean. Segregation of post-packaging waste is recommended.
This labelling indicates the requirement to selectively collect waste electronic and electrical equipment. Products labelled in this way must not be disposed of in the same way as other waste under the threat of a fine. These products may be harmful to the natural environment and health, and require a special form of recycling/neutralising. Products labelled in this way should be returned to a collection facility for waste electrical and electronic goods. Information on collection centres is provided by local authorities or sellers of such goods. Used items can also be returned to the seller when new product is purchased, in quantity no larger than the purchased item of the same type. The above rules regard the EU area. In the case of other countries, regulations in force in a given country must be applied. Contacting the distributor of our products in a given area is recommended.

COMMENTS / GUIDELINES

Failure to follow these instructions may result in e.g. fire, burns, electrical shock, physical injury and other material and non-material damage.

- CZ -

URČENÍ / POUŽITÍ

Výrobek určený pro zdůrazňující nebo dekorační osvětlení. Pohybové čidlo integrované s krytem na baterie.

INSTALACE A BEZPEČNOST

Před zahájením montáže se seznam s návodem. Před prvním použitím se ujistit, zda mechanické připevnění a elektrické připojení jsou správně provedené. Schéma montáže: viz ilustrace. Před montáží povrch důkladně očistěte. Výrobek lepte na očištěný a odmaštěný povrch. Rozbalte a rozviňte LED pásek, připojte pohybové čidlo ke zdroji napájení a k LED pásku. Vyberte vhodné místo pro montáž čidla. Před montáží odstraňte fólii zakrývající lepidlo z LED pásku a pohybového čidla. Páska by měla být připevněna na teplosměnný povrch. Doporučujeme hliníkové profily z naší nabídky.
Zařízení a jeho příslušenství nejsou hračky. Nedávejte je malým dětem na hraní, protože by mohly ublížit sobě nebo ostatním nebo poškodit zařízení. Zařízení, všechny jeho části a příslušenství by měly být uchovávány mimo dosah malých dětí.
Nabíjecí baterie nabíjejte pouze pomocí nabíječky dodávané s bateriemi nebo s parametry stanovenými výrobcem baterie.

FUNKČNÍ VLASTNOSTI

Výrobek používat uvnitř místností. Velmi snadná instalace senzoru a LED pásku pomocí oboustranné pásky. Výrobek je vybaven přepínačem den/noc, nastavením doby svícení a USB B 5V portem.

POKYNY K PROVOZU / ÚDRŽBA

Údržbu provádět jen pokud je výrobek odpojen od zdroje napětí a až vystydne. Výrobek nepoužívat na místě, kde vládnou nepříznivé podmínky jako např. prach, voda, vlhkost, vibrace atp. Výrobek se zdrojem

světla druhu dioda/diody LED, který se nevyměňuje. V případě poškození světelného zdroje, výrobek nelze opravit. POZOR: Nedívat se přímo do světleného paprsku diody/diod LED. Čistit výhradně jemnými a suchými tkaninami. Nepoužívat chemické čistící prostředky. Zajistit volný přísun vzduchu.

OCHRANA ŽIVOTNÍHO PROSTŘEDÍ*

Dbej o čistotu a životní prostředí. Doporučujeme třídění poobalových odpadků.
Toto značení poukazuje na nutnost sběru tříděného opotřebovaného elektro zboží. Takto označené výrobky nelze vyhazovat spolu s jinými odpadky, nedodržení tohoto zákazu bude trestáno pokutou. Tyto výrobky mohou být lidskému zdraví škodlivé, musí být zvlášť zracovávány, utilisovány, ničeny. Takto označené výrobky nutno předat do sběru opotřebovaného elektrozboží. linformace o místech sběru takových produktů poskytují místní úřady anebo prodejce tohoto zboží. Spotřebované zboží může být také předáno prodejci, v případě nákupu nového produktu v množství nikoliv větším nežli nové zboží téhož druhu. Výše uvedená pravidla se týkají oblasti Evropské unie. V jiných státek je nutno držet se předpisů tam platných. V dané oblasti doporučujeme mkontakt s distributorem daného výrobku.

POZNÁMKY / DOPORUČENÍ

Nedodržování pokynů tohoto návodu může zapříčinit požár, opaření, zranění elektrickým proudem, fyzická zranění a jiné hmotné i nehmotné škody.

- SK -

URČENIE / POUŽITIE

Výrobok pre akcentové alebo dekoračné osvetlenie. Senzor pohybu s integrovaným plášťom na batérie.

INŠTALÁCIA A BEZPEČNOSŤ

Pred pristípenim k montáži sa oboznámte s nívodom. Pred prvým použitím sa ubezpečte ohľadne správnosti mechanického upevnenia a elektrického prepojenia. Schéma montáže: pozri obrázky. Povrch pred montážou dôkladne vyčistite. Výrobok nalepte na očistený a odmastený povrch. Rozbaľte a rozviňte LED pásik, senzor pohybu pripojte k zdroju el. napätiu a k LED pásiku. Nájdite vhodné miesto pre namontovanie senzoru. Priamo pred montážou z LED pásika a zo senzora pohybu odstráňte ochrannú fóliu. Páska by mala byť pripevnená na teplom pohlcujúcom povrchu. Odporúčame hliníkové profily z našej ponuky.
Zariadenie a jeho príslušenstvo nie sú hračky. Nedávajte ich malým deťom na hranie, pretože môžu ublížiť sebe alebo iným alebo poškodiť zariadenie. Zariadenie, všetky jeho časti a príslušenstvo uchovávajte mimo dosahu malých detí.
Nabíjateľné batérie nabíjajte iba pomocou nabíjačky dodávanej s batériami alebo s parametrami špecifikovanými výrobcom batérie.

FUNKČNÉ VLASTNOSTI

Výrobok na použitie vnútri miestností. Veľmi jednoduchá inštalácia snímača a LED pásika pomocou obojstrannej pásky. Produkt je vybavený prepínačom deň/noc, nastavením doby svietenia a USB B 5V portom.

POKYNY K PREVÁDZKE / ÚDRŽBA

Údržbu vykonávajte pri odpojenom napájaní po vychladnutí výrobku. Výrobok nepoužívajte v mieste, kde sú nevhodné nevhodné podmienky prostredia napr. prach, peľ, voda, vlkosť, vibrácie apod. Výrobok s nevymeniteľným zdrojom svetla typu dióda/diódy LED. V prípade poškodenia zdroja svetla sa výrobok nehodí na opravu. POZOR! Nedívajte sa do svetelného lúča diódy/diód LED. Čistite len jemnou a suchou tkaninou. Nepoužívajte chemické čistiace prostriedky. Zabezpečte voľný prísun vzduchu.

OCHRANA ŽIVOTNÉHO PROSTREDIA*

Dbajte na čistotu a životné prostredie. Odporúčame triedenie obalového odpadu.
Toto označenie poukazuje na nutnosť selektívneho zberu opotrebovanej elektrickej a elektronickej techniky. Takto označené výrobky sa nesmejú, pod hrozbou pokuty, vyhadzovať do obyčajných košov spolu s ostatným odpadom. Tieto výrobky môžu byť škodlivé životnému prostrediu a ľudskému zdraviu, vyžadujú špeciálnu formu spracovania / spätného získavania / recyklingu / utilizácie. Takto označené výrobky by sa mali odovzdať na miesto zberu opotrebovanej elektrickej a elektronickej techniky. Informácie o miestach zberu/odberu poskytujú miestné orgány a predajci tohto druhu techniky. Opotrebovaná technika môže byť tiež vrátená predajcovi, a to v prípade nákupu nového výrobku v množstve nie väčšiom

ako nová kupovaná technika rovnakého druhu. Tieto zásady sa týkajú územia Európskej únie. V prípade iných krajín dodržujte právne regulácie platné v danej krajine. Odporúča sa kontaktovať distribútora nášho výrobku na danom území.

POZNÁMKY / POKYNY

Nedodržiavanie pokynov tohto návodu môže viesť napr. k vzniku požiaru, opareniu, úrazu elektrickým prúdom, telesným úrazom a ďalším hmotným a nehmotným škodám.

- RO -

COPUL / FOLOSIREA

Produsul pentru iluminarea accentuată sau decorative. Senzor de mișcare integrat cu compartiment pentru baterii.

INSTALARE ȘI SIGURANȚĂ

Înainte de a trece pentru instalarea citeşte instrucţiună. Înainte de prima utilizare, asiguraţi-vă că o conexiune buna de montare mecanice si electrice. Schematică montajului: a se vedea ilustratii. Curățați temeinic suprafața înainte de montare. Produsul trebuie să fie lipit pe suprafața curățată și degresată. Despachetați și extindeți banda LED, conectați senzorul de mișcare la sursa de alimentare și banda LED. Găsiți un loc potrivit pentru montarea senzorului. Înainte de montare, îndepărtați folia de protecție a adezivului, de pe banda LED și de pe senzorul de mișcare. Banda trebuie montată pe o suprafață care absorb căldura. Vă recomandăm profile din aluminiu din oferta noastră.

Aparatul și accesoriile sale nu sunt jucării. Nu le oferi copiilor mici pentru a se juca, deoarece aceștia se pot răni pe ei înșiși sau pe alții sau pot deteriora dispozitivul. Dispozitivul, toate piesele și accesoriile sale nu trebuie ținute la îndemâna copiilor mici.

Încărcați bateriile reîncărcabile numai folosind încărcătorul furnizat împreună cu bateriile sau cu parametrii specificați de producătorul bateriei.

CARACTERSTICE FUNCTIONALE

Utilizaţi numai în interiorul. Instalare foarte ușoară a senzorului și a benzii LED cu bandă cu două fețe. Produsul este echipat cu un comutator zi/noapte, reglarea timpului de iluminare si un port USB B 5V.

RECOMANDARILE DE OPERARE / INTRETINERE

Intreţinerea poate sa fie efectuate după deconectarea de la putere după ce produsul s-a răcit. Nu se utilizează produsul într-un loc în cazul în care predomină condiţiile de mediu negative, cum ar fi murdărie, praf, apa, umiditate, vibraţii, etc. Produsul cu sursă de lumină non-înlocuite de tip LED / LED-uri. În caz de avarie a sursei de lumină, aparatul nu este potrivit pentru reparaţii. ATENŢIE! A nu se uita la fasciculul diodei / diodelor LED. Curată numai cu ţesături delicate şi uscate. Nu folosiţi detergenţi chimice. Asigură accesul liber de aer.

PROTECŢIE MEDIULUI*

Ai grijă de curăţenia şi a mediului. Vă recomandăm segregarea de deşeuri după ambalajele.

Această etichetă indică necesitatea de colectarea separată a deşeurilor de echipamente electrice şi electronice. Produsele, astfel etichetate, sub sancţiunea amenzii, nu aveţi posibilitatea să aruncaţi la gunoi ordinar, împreună cu alte deşeuri. Aceste produse pot fi dăunătoare pentru mediul ambiant şi sănătatea umană, necesită forme speciale de tratare / valorificare / reciclare / eliminare. Produsele etichetate astfel ar trebui să fie plasate la punctul de colectare a deşeurilor de echipamente electrice şi electronice. Informaţile referitoare la punctele de colectare / primirii dau autorităţile locale sau distribuitor de astfel de echipamente. Echipament folosit poate fi de asemenea plasat la vânzătorul, atunci când achiziţionează un produs nou într-o sumă nu mai mare decât noi echipamente achiziţionate în acelaşi fel. Aceste norme se aplică în zona Uniunii Europene. În cazul altor ţări ar trebui să se aplice reglementările legale în vigoare în ţară. Vă recomandăm să contactaţi distribuitorul de produse noastre din zona dumneavoastră.

COMENTARII / SUGESTII

Ne folosirea recomandărilor din acest ghidul poate duce la crearea unui astfel de incendiu, arsuri, un şoc electric, leziuni fizice şi alte daune materiale şi nemateriale.

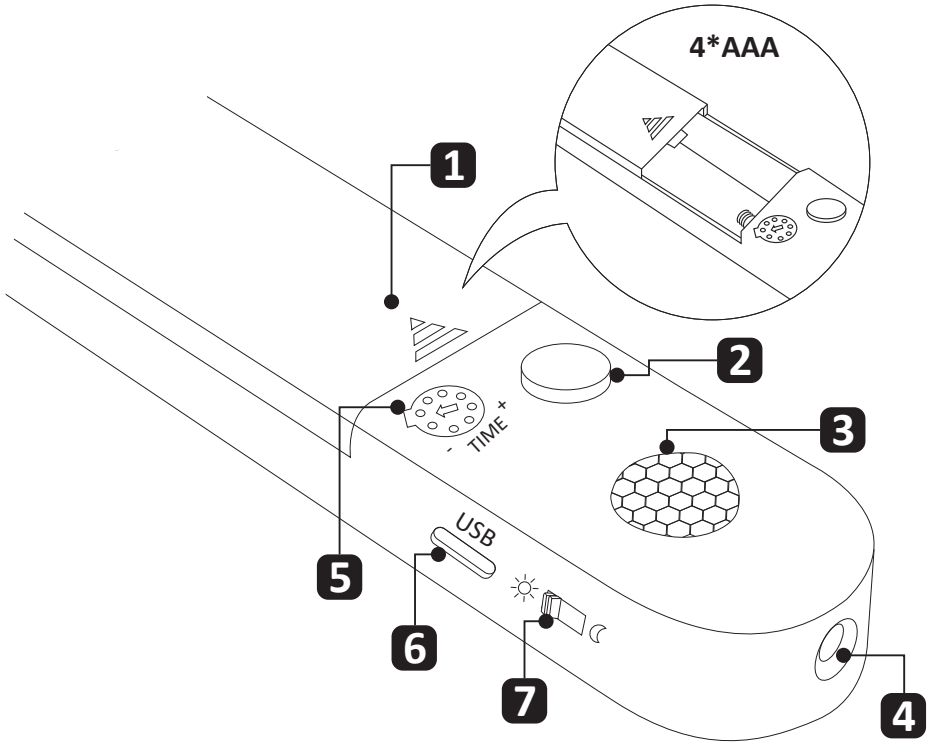

-PL-

1. Baterie 4xAAA (brak w komplecie)
2. Ręczne włączanie/wyłączanie taśmy LED. Gdy przycisk świeci na czerwono, taśma LED świeci się stale - czujnik PIR jest wyłączony
3. Czujnik PIR
4. Gniazdo podłączania taśmy LED
5. Regulacja czasu świecenia (od 5 sekund do 5 minut)
6. Port USB 5V. Produkt może być zasilany zasilaczem (5V; 1A dla taśmy 1 metr - index: 317940 i 5V; 2A dla taśmy 3 metry - index: 317957). **W przypadku podłączenia zasilacza należy bezwzględnie wyjąć baterie z czujnika.**
7. Tryb dzień/noc. Tryb "noc" (księżyc): taśma LED reaguje na ruch (włącza się) tylko po zapadnięciu zmroku. Tryb "dzień" (słońce): taśma LED reaguje na ruch (włącza się) niezależnie od natężenia oświetlenia.

-GB-

1. 4xAAA batteries (not included)
2. Manually turn on/off the LED strip. When the button is lit in red, the LED strip is constantly on - the PIR sensor is disabled
3. PIR sensor
4. Socket for connecting the LED strip
5. Lighting time adjustment (from 5 seconds to 5 minutes)
6. 5V USB port. The product can be powered by a power supply (5V; 1A for a 1 meter tape - index: 317940 and 5V; 2A for a 3 meter tape - index: 317957) instead of batteries - **then remove the batteries from the sensor.**
7. Day/night mode. Night mode (moon): the LED strip reacts to the movement (turns on) only after dark. Day mode (sun): the LED strip reacts to movement (turns on) regardless of the brightness.

-CZ-

1. 4xAAA baterie (nejsou součástí balení)
2. Ručně zapněte/vypněte LED pásek. Když tlačítko svítí červeně, LED pásek svítí trvale - PIR senzor je deaktivován
3. PIR senzor
4. Zásuvka pro připojení LED pásku
5. Nastavení doby svícení (od 5 sekund do 5 minut)
6. 5V USB port. Výrobek lze napájet ze zdroje (5V; 1A pro 1metrovou pásku - index: 317940 a 5V; 2A pro 3metrovou pásku - index: 317957) místo baterií - **poté vyjměte baterie ze senzoru.**
7. Denní/noční režim. Noční režim (měsíc): LED pásek reaguje na pohyb (zapíná se) až po setmění. Denní režim (slunce): LED pásek reaguje na pohyb (zapíná se) bez ohledu na jas.

-SK-

1. 4xAAA batérie (nie sú súčasťou balenia)
2. Manuálne zapnite/vypnite LED pás. Keď tlačidlo svieti na červeno, LED pásik neustále svieti - PIR senzor je vypnutý
3. PIR senzor
4. Zásuvka na pripojenie LED pásika
5. Nastavenie doby svietenia (od 5 sekúnd do 5 minút)
6. 5V USB port. Produkt je možné napájať zo zdroja (5V; 1A pre 1 metrovú pásku - index: 317940 a 5V; 2A pre 3 metrovú pásku - index: 317957) namiesto batérií - **potom vyberte batérie zo senzora.**
7. Denný/nočný režim. Nočný režim (mesiac): LED pásik reaguje na pohyb (zapína sa) až po zotmení.
   Deňový režim (slnko): LED pásik reaguje na pohyb (zapína sa) bez ohľadu na jas.

-RO-

1. 4 baterii AAA (nu sunt incluse)
2. Porniți / opriți manual banda LED. Când butonul este aprins în roșu, banda LED este aprinsă constant - senzorul PIR este dezactivat
3. Senzor PIR
4. Priză pentru conectarea benzii LED
5. Reglarea timpului de iluminare (de la 5 secunde la 5 minute)
6. Port USB 5V. Produsul poate fi alimentat de la o sursă de alimentare (5V; 1A pentru o bandă de 1 metru - index: 317940 și 5V; 2A pentru o bandă de 3 metri - index: 317597) în loc de baterii - **apoi scoateți bateriile din senzor.**
7. Mod zi/noapte. Modul noapte (lună): banda LED reacționează la mișcare (se aprinde) numai după lăsarea întunericului.
   Mod zi (soare): banda LED reacționează la mișcare (se aprinde) indiferent de luminozitate.

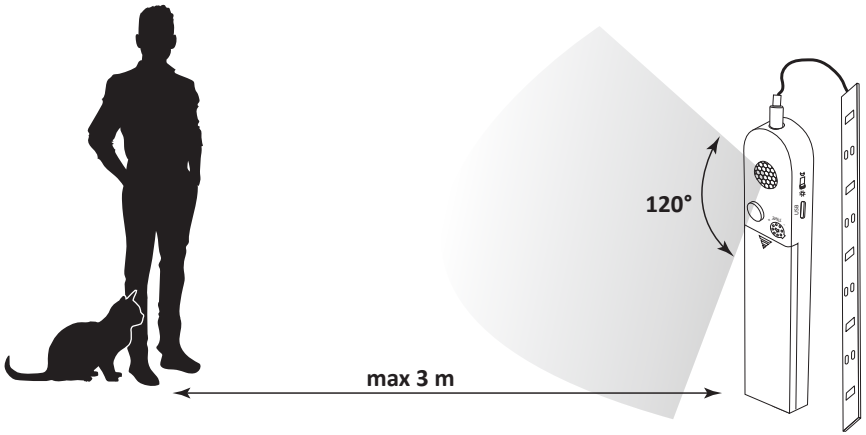

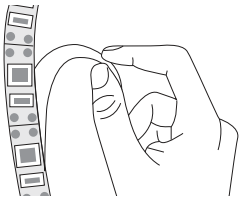

(PL) Przyklej na taśmę dwustronną
(GB) Stick on the double-sided tape
(CZ) Nalepte oboustrannou pásku
(SK) Nalepte obojstrannú pásku
(RO) Lipiți banda cu două fețe

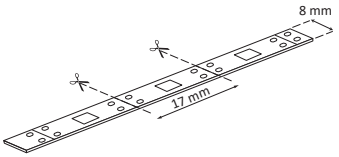

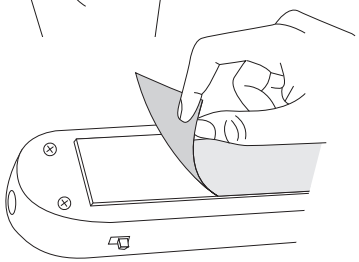

(PL) Możliwość cięcia w oznaczonych miejscach co jedną diodę
(GB) Possibility to cut in marked places every single LED
(CZ) Možnost vyříznout na vyznačených místech každou jednotlivou LED
(SK) Možnosť odrezať na vyznačených miestach každú jednu LED diódu
(RO) Posibilitatea de a tăia în locuri marcate fiecare LED

(PL) Przykład użycia
(GB) Example of use
(CZ) Příklad použití
(SK) Príklad použitia
(RO) Exemplu de utilizare

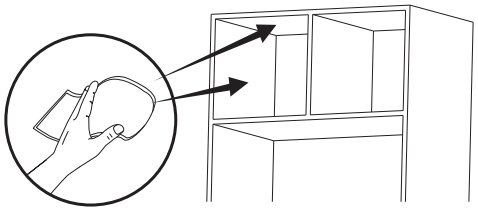

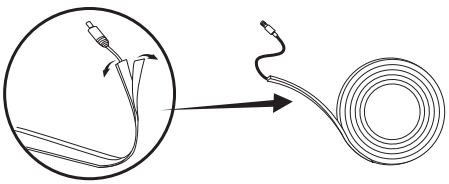

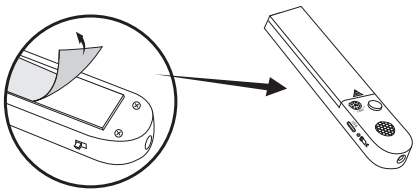

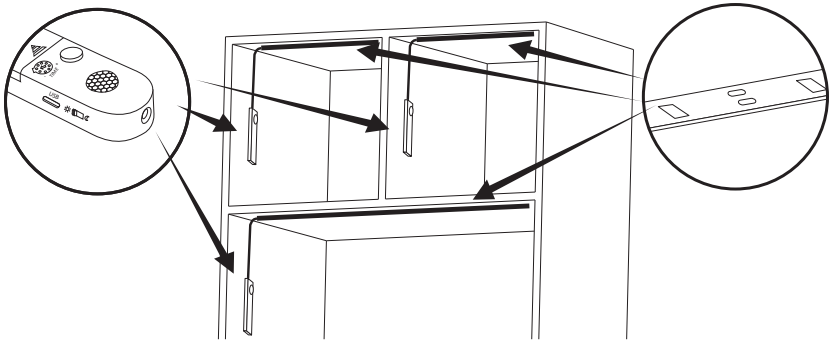

CE

* (PL) Symbol kosza - patrz rozdział „OCHRONA ŚRODOWISKA” w instrukcji
(GB) The trash can symbol - see the "ENVIRONMENTAL PROTECTION" section in the manual
(CZ) Symbol popelnice - viz kapitola "OCHRANA ŽIVOTNÍHO PROSTŘEDÍ" v návodu
(SK) Symbol smetného koša – pozri časť „OCHRANA ŽIVOTNÉHO PROSTREDIA“ v návode
(RO) Simbolul coșului de gunoi - vezi secțiunea „PROTECȚIE MEDIULUI” din manual