GOLD LUX

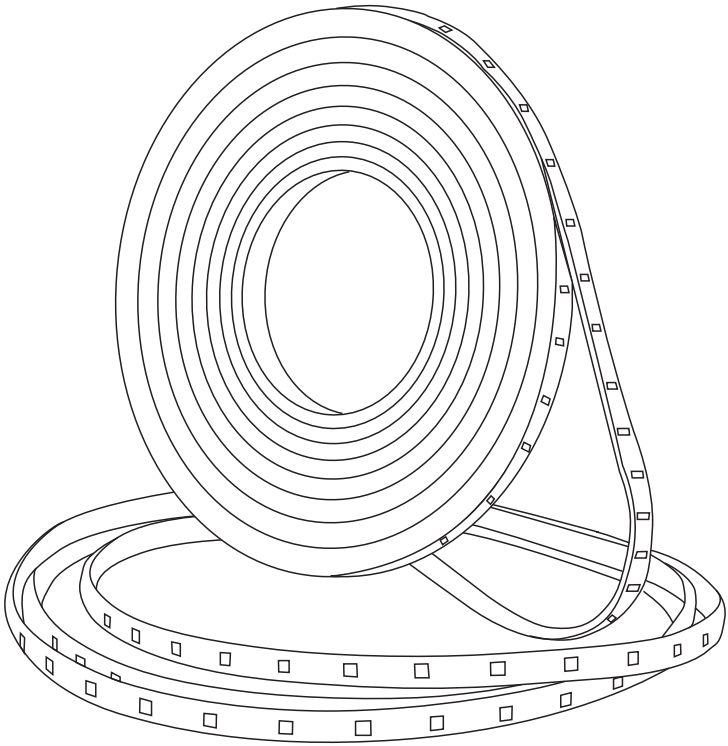

TAŚMA LED RGBW

instrukcja do produktów o numerach katalogowych:
319319 (IP20); 319326 (IP65)

Sanico Electronics Polska Sp. z o.o., ul. Okólna 45, 05-270 Marki
sanico@sanico.com.pl; www.sanico.com.pl
tel. +48 22 744 20 50

Zapoznaj się z instrukcją. Zachowaj do wykorzystania w przyszłości.

- PL -

PRZEZNACZENIE / ZASTOSOWANIE

Wyrób przeznaczony do oświetlenia dekoracyjnego. Nie nadaje się do oświetlania pomieszczeń. Używać wewnątrz pomieszczeń.

MONTAŻ I BEZPIECZEŃSTWO

Przed przystąpieniem do montażu zapoznaj się z instrukcją. **Montaż powinna wykonać osoba posiadająca odpowiednie uprawnienia. Wszelkie czynności wykonywać przy odłączonym zasilaniu.** Należy zachować szczególną ostrożność. Schemat montażu: patrz ilustracje. Przed pierwszym użyciem należy upewnić się, co do prawidłowego mocowania mechanicznego i podłączenia elektrycznego. Wyrób może być przyłączony do sieci zasilającej, która spełnia standardy jakościowe energii określone prawem. Niedozwolone jest łączenie pasków LED w odcinek dłuższy niż 5 metrów. Aplikacje wymagające zastosowania dłuższych odcinków powinny być elektrycznie podzielone (połączone równolegle) na człony o długości maksymalnie 5 metrów.
Niedopuszczalne jest użytkowanie wyrobu uszkodzonego lub niekompletnego.
Urządzenie i jego akcesoria nie są zabawkami. Nie dawaj ich do zabawy małym dzieciom, ponieważ mogą one zrobić krzywdę sobie lub innym lub uszkodzić urządzenie. Urządzenie, wszystkie jego części oraz akcesoria należy przechowywać w miejscu niedostępnym dla małych dzieci.
Produkt zasilaj wyłącznie przy użyciu zasilacza o parametrach wskazanych przez producenta na opakowaniu lub w niniejszej instrukcji obsługi. Nigdy nie dotykaj produktu ani przewodów elektrycznych mokrymi rękami. Nigdy nie dotykaj przewodów lub złącz pod napięciem. W przypadku uszkodzenia przewodu lub innych elementów elektrycznych natychmiast odłącz produkt od zasilania i skontaktuj się z wykwalifikowanym elektrykiem. Zainstaluj oświetlenie w stabilnym miejscu, aby uniknąć przewrócenia, upadku lub poluzowania.
Nie instaluj taśm LED w miejscach o słabej wentylacji lub w pobliżu materiałów łatwopalnych. Regularnie sprawdzaj, czy taśma LED i zasilacz nie nagrzewają się nadmiernie podczas użytkowania.
Podczas montażu unikaj zginania taśmy pod ostrym kątem, aby zapobiec uszkodzeniu diod LED lub przewodów. Taśmę LED tnij wyłącznie w oznaczonych miejscach.
Taśmy LED o stopniu ochrony IP20 należy używać wyłącznie w pomieszczeniach suchych. Nie używać w łazience i innych pomieszczeniach, w których może występować wilgoć. W takich miejscach używać wyłącznie taśm LED o stopniu ochrony IP65.
Podczas podłączania taśmy LED upewnij się, że polaryzacja przewodów jest prawidłowa. Unikaj bezpośredniego patrzenia na włączoną taśmę LED, szczególnie w przypadku modeli o wysokiej jasności. Grozi uszkodzeniem wzroku.
Niestosowanie się do zaleceń niniejszej instrukcji może doprowadzić np. do powstania pożaru, poparzeń, porażenia prądem elektrycznym, obrażeń fizycznych oraz innych szkód materialnych i niematerialnych.

ZALECENIA EKSPLOATACYJNE / KONSERWACJA

Konserwację wykonuj przy odłączonym zasilaniu po wystygnięciu wyrobu. Regularnie czyść. Nie używaj chemicznych środków czyszczących. Regularnie sprawdzaj czy produkt nie jest uszkodzony. Nie zakrywaj wyrobu. Zapewnij swobodny dostęp powietrza. Wyrób może nagrzewać się do podwyższonej temperatury. Wyrób zasilać wyłącznie napięciem znamionowym lub zakresem podanych napięć. Podczas instalacji i konserwacji używaj rękawic ochronnych, aby uniknąć skaleczeń na ewentualnych ostrych krawędziach lub uszkodzonych elementach.

OCHRONA ŚRODOWISKA *

Dbaj o czystość i środowisko. Należy segregować odpady poopakowaniowe. Symbol przekreślonego kosza na śmieci umieszczany na sprzęcie, opakowaniu lub dokumentach do niego dołączonych oznacza, że produktu nie wolno wyrzucać łącznie z innymi odpadami pod karą grzywny. Zużyty sprzęt może zawierać substancje posiadające właściwości trujące i rakotwórcze, niebezpieczne dla zdrowia i życia ludzi, ponadto zatruwające glebę oraz wody gruntowe. Wyroby tak oznakowane wymagają specjalnej formy przetwarzania, w szczególności odzysku, recyklingu i/lub unieszkodliwiania. Informacje na temat punktów zbierania/odbioru udzielają władze lokalne, firmy utylizacyjne lub sprzedawcy tego rodzaju sprzętu. Zużyty sprzęt może zostać również oddany do sprzedawcy, w przypadku zakupu nowego wyrobu w ilości nie większej niż nowy kupowany sprzęt tego samego rodzaju. Każde gospodarstwo domowe spełnia ważną rolę w łańcuchu odzyskiwania ponownego surowców wtórnych, co za tym idzie recyklingu zużytego sprzętu. Odpowiednie zachowanie kształtuje odpowiednie postawy dla zachowania wspólnego dobra jakim jest środowisko naturalne. Powyższe zasady dotyczą obszaru Unii Europejskiej.

- CZ -

URČENÍ / POUŽITÍ

Výrobek určený pro dekorativní osvětlení. Nevhodné pro osvětlení místností. Používejte v interiéru.

INSTALACE A BEZPEČNOST

Před zahájením montáže si prosím přečtěte pokyny. Instalaci by měla provádět osoba s odpovídající kvalifikací. Všechny činnosti provádějte s odpojeným napájením. Buďte prosím extrémně opatrní. Montážní schéma: viz obrázky. Před prvním použitím zajistěte správnou mechanickou montáž a elektrické připojení. Výrobek může být připojen k elektrické síti, která splňuje normy energetické kvality stanovené zákonem. Není dovoleno připojovat LED pásky v úsecích delších než 5 metrů. Aplikace vyžadující větší délky by měly být elektricky rozděleny (propojeny paralelně) na úseky o maximální délce 5 metrů.
Je nepřípustné používat poškozený nebo nekompletní výrobek.
Zařízení a jeho příslušenství nejsou hračky. Nenechávejte malé děti, aby si s nimi hrály, protože by mohly ublížit sobě nebo ostatním nebo poškodit zařízení. Udržujte zařízení, všechny jeho části a příslušenství mimo dosah malých dětí.
Výrobek napájejte pouze pomocí napájecího zdroje s parametry uvedenými výrobcem na obalu nebo v tomto návodu k použití.
Nikdy se nedotýkejte výrobku ani elektrických kabelů mokrýma rukama. Nikdy se nedotýkejte živých vodičů nebo spojů. Pokud dojde k poškození kabelu nebo jiných elektrických součástí, okamžitě odpojte produkt od zdroje napájení a kontaktujte kvalifikovaného elektrikáře. Nainstalujte osvětlení na stabilní místo, aby se zabránilo převrácení, pádu nebo uvolnění.
Neinstalujte LED pásky ve špatně větraných prostorách nebo v blízkosti hořlavých materiálů. Pravidelně kontrolujte, zda se LED pásek a napájecí zdroj během používání příliš nezahřívají. Při instalaci se vyhněte ohýbání pásku v ostrých úhlech, aby nedošlo k poškození LED nebo vodičů. LED pásek stříhejte pouze na označených místech.
LED pásky s krytím IP20 by měly být používány pouze v suchých místnostech. Nepoužívejte v koupelně nebo jiných místnostech, kde se může vyskytovat vlhkost. V takových místech používejte pouze LED pásky s krytím IP65.
Při připojování LED pásku dbejte na správnou polaritu vodičů. Nedívejte se přímo na pásek LED, když je zapnutý, zejména u modelů s vysokým jasem. Může způsobit poškození očí.
Nedodržení doporučení v této příručce může mít za následek například požár, popáleniny, úraz elektrickým proudem, fyzické zranění a jiné materiální i nemateriální škody.

PROVOZNÍ DOPORUČENÍ / ÚDRŽBA

Údržbu provádějte s odpojeným napájením po vychladnutí produktu. Čistěte pravidelně. Nepoužívejte chemické čisticí prostředky. Výrobek pravidelně kontrolujte, zda není poškozen. Výrobek nezakrývejte. Zajistěte volný přístup vzduchu. Výrobek se může zahřát na zvýšené teploty. Výrobek provozujte pouze při jeho jmenovitém napětí nebo v rozsahu specifikovaných napětí.
Při instalaci a údržbě používejte ochranné rukavice, abyste zabránili pořezání na případných ostrých hranách nebo poškozených součástech.

OCHRANA ŽIVOTNÍHO PROSTŘEDÍ *

Dbejte na čistotu a životní prostředí. Odpad z obalů by měl být tříděn. Symbol přeškrtnuté popelnice na zařízení, obalu nebo k němu připojených dokumentech znamená, že výrobek nesmí být likvidován s jiným odpadem pod pokutou. Použité vybavení může obsahovat látky, které mají toxické a karcinogenní vlastnosti, jsou nebezpečné pro lidské zdraví a životy a mohou také kontaminovat půdu a podzemní vody. Takto označené produkty vyžadují zvláštní formu zpracování, zejména obnovu, recyklaci a/nebo likvidaci. Informace o sběrných/odkládacích místech poskytují místní úřady, společnosti zabývající se likvidací odpadu nebo prodejci takového zařízení. Použité zařízení může být také vráceno prodávajícímu, pokud nákup nového výrobku nepřesáhne množství zakoupeného nového zařízení stejného typu. Každá domácnost hraje důležitou roli v řetězci zpětného získávání druhotných surovin, potažmo recyklace použitého zařízení. Vhodné chování formuje vhodné postoje k zachování obecného dobra, kterým je přirozené prostředí. Výše uvedená pravidla platí pro Evropskou unii.

- DE -

VERWENDUNG / ANWENDUNG

Produkt zur dekorativen Beleuchtung. Nicht zur Raumbeleuchtung geeignet. Für den Einsatz im Innenbereich.

INSTALLATION UND SICHERHEIT

Bitte lesen Sie die Anleitung, bevor Sie mit der Montage beginnen. Die Installation sollte von einer Person mit entsprechender Qualifikation durchgeführt werden. Führen Sie alle Tätigkeiten bei unterbrochener Stromversorgung durch. Bitte seien Sie äußerst vorsichtig. Montageschema: siehe Abbildungen. Stellen Sie vor der ersten Inbetriebnahme sicher, dass die mechanische Befestigung und der elektrische Anschluss korrekt sind. Das Produkt darf an ein Stromversorgungsnetz angeschlossen werden, das die gesetzlich vorgeschriebenen Energiequalitätsstandards erfüllt. Das Verbinden

von LED-Streifen in Abschnitten mit einer Länge von mehr als 5 Metern ist nicht zulässig. Anwendungen, die größere Längen erfordern, sollten elektrisch in Abschnitte von maximal 5 Metern Länge unterteilt (parallel geschaltet) werden.
Die Verwendung eines beschädigten oder unvollständigen Produkts ist nicht zulässig.
Das Gerät und sein Zubehör sind kein Spielzeug. Lassen Sie kleine Kinder nicht damit spielen, da sie sich selbst oder andere verletzen oder das Gerät beschädigen könnten. Bewahren Sie das Gerät sowie alle Teile und Zubehörteile außerhalb der Reichweite von Kleinkindern auf.
Betreiben Sie das Produkt ausschließlich mit einem Netzteil, dessen Parameter vom Hersteller auf der Verpackung oder in dieser Bedienungsanleitung angegeben sind.
Berühren Sie das Produkt oder die Stromkabel niemals mit nassen Händen. Berühren Sie niemals stromführende Leitungen oder Anschlüsse. Wenn das Kabel oder andere elektrische Komponenten beschädigt sind, trennen Sie das Produkt sofort von der Stromversorgung und wenden Sie sich an einen qualifizierten Elektriker. Installieren Sie die Beleuchtung an einem stabilen Ort, um ein Umkippen, Herunterfallen oder Lösen zu vermeiden.
Installieren Sie LED-Streifen nicht in schlecht belüfteten Bereichen oder in der Nähe von brennbaren Materialien. Überprüfen Sie regelmäßig, dass der LED-Streifen und das Netzteil während des Betriebs nicht zu heiß werden.
Vermeiden Sie bei der Installation, den Streifen in scharfen Winkeln zu biegen, um eine Beschädigung der LEDs oder Kabel zu vermeiden. Den LED-Streifen nur an den markierten Stellen durchtrennen.
LED-Streifen mit IP20-Schutz sollten nur in trockenen Räumen verwendet werden. Nicht im Badezimmer oder anderen Räumen verwenden, in denen Feuchtigkeit vorhanden sein kann. Verwenden Sie an solchen Orten nur LED-Streifen mit IP65-Schutz.
Achten Sie beim Anschluss des LED-Streifens auf die richtige Polarität der Adern. Vermeiden Sie es, direkt auf den LED-Streifen zu schauen, wenn dieser eingeschaltet ist, insbesondere bei Modellen mit hoher Helligkeit. Kann Augenschäden verursachen.
Die Nichtbeachtung der Empfehlungen in diesem Handbuch kann beispielsweise zu Feuer, Verbrennungen, Stromschlag, Körperverletzungen und anderen materiellen und immateriellen Schäden führen.

BETRIEBSHINWEISE / WARTUNG

Führen Sie Wartungsarbeiten bei abgeschalteter Stromversorgung durch, nachdem das Produkt abgekühlt ist. Regelmäßig reinigen. Verwenden Sie keine chemischen Reinigungsmittel.
Überprüfen Sie das Produkt regelmäßig auf Beschädigungen. Decken Sie das Produkt nicht ab. Sorgen Sie für freien Luftzugang. Das Produkt kann sich auf erhöhte Temperaturen erhitzen.
Betreiben Sie das Produkt nur mit seiner Nennspannung oder innerhalb des angegebenen Spannungsbereichs.
Tragen Sie bei der Montage und Wartung Schutzhandschuhe, um Schnitte an möglichen scharfen Kanten oder beschädigte Bauteile zu vermeiden.

UMWELTSCHUTZ *

Achten Sie auf Sauberkeit und die Umwelt. Verpackungsmüll sollte getrennt werden. Das Symbol einer durchgestrichenen Mülltonne auf Geräten, Verpackungen oder daran befestigten Dokumenten bedeutet, dass das Produkt bei Androhung einer Geldstrafe nicht mit anderem Abfall entsorgt werden darf. Gebrauchte Geräte können Stoffe enthalten, die giftig und krebserregend sind, eine Gefahr für die menschliche Gesundheit und das Leben darstellen und außerdem Boden und Grundwasser verunreinigen können. So gekennzeichnete Produkte bedürfen einer besonderen Behandlung, insbesondere einer Rückgewinnung, Wiederverwertung und/oder Entsorgung. Informationen zu Sammel-/Abgabestellen erhalten Sie bei den örtlichen Behörden, Entsorgungsunternehmen oder Händlern entsprechender Geräte. Auch Altgeräte können an den Verkäufer zurückgegeben werden, sofern der Kauf eines Neugerätes die Menge des erworbenen Neugerätes gleichen Typs nicht übersteigt. Jeder Haushalt spielt eine wichtige Rolle in der Kette der Rückgewinnung von Sekundärrohstoffen und damit beim Recycling von Altgeräten. Angemessenes Verhalten prägt eine angemessene Einstellung zum Erhalt des Gemeinguts, der natürlichen Umwelt. Die oben genannten Regeln gelten für die Europäische Union.

- EE -

EESMÄRK / RAKENDUS

Dekoratiivvalgustusseks mõeldud toode. Ei sobi ruumide valgustamiseks. Kasutage siseruumides.

PAIGALDAMINE JA OHUTUS

Enne kokkupaneku alustamist lugege juhiseid. Paigaldamise peaks teostama vastava kvalifikatsiooniga isik. Tehke kõik tegevused lahti ühendatud toiteallikaga. Olge äärmiselt ettevaatlik. Montaažiskeem: vaata jooniseid. Enne esmakordset kasutamist veenduge, et on õige mehaaniline kinnitus ja elektriühendus. Toode võib olla ühendatud toitevõrku, mis vastab seaduses sätestatud energiakvaliteedi standarditele. LED-ribasid ei ole lubatud ühendada üle 5 meetri pikkustes sektsioonides. Pikemat pikkust nõudvad rakendused tuleks elektriliselt jagada (ühendada paralleelselt) maksimaalselt 5 meetri pikkusteks osadeks. Kahjustatud või mittekomplektse toote kasutamine on vastuvõetamatu.
Seade ja selle tarvikud ei ole mänguasjad. Ärge laske väikestel lastel nendega mängida, sest nad võivad endale või teistele viga teha või seadet kahjustada. Hoidke seadet, kõiki selle osi ja tarvikuid väikelastele kättesaamatus kohas. Kasutage toodet ainult toiteallikaga, mille parameetrid on tootja poolt märgitud pakendil või käesolevas kasutusjuhendis.
Ärge kunagi puudutage toodet ega elektrijuhtmeid märgade kätega. Ärge kunagi puudutage pingestatud juhtmeid ega ühendusi. Kui juhe või muud elektrilised komponendid on kahjustatud, ühendage toode viivitamatult vooluvõrgust lahti ja võtke ühendust kvalifitseeritud elektrikuga. Paigaldage valgustus stabiilsesse kohta, et vältida ümberkukkumist, kukkumist või lahtitulekut.
Ärge paigaldage LED-ribasid halvasti ventileeritud kohtadesse ega tuleohtlike materjalide lähedusse. Kontrollige regulaarselt, et LED-riba ja toiteallikas ei kuumeneks kasutamise ajal liigselt.
Paigaldamisel vältige riba painutamist teravate nurkade all, et vältida LED-ide või juhtmete kahjustamist. Lõika LED-riba ainult märgitud kohtades.
IP20 kaitsega LED-ribasid tohib kasutada ainult kuivades ruumides. Ärge kasutage vannitoas ega muudes ruumides, kus võib esineda niiskust. Kasutage sellistes kohtades ainult IP65 kaitsega LED-ribasid.
LED-riba ühendamisel veenduge, et juhtme polaarsus on õige. Vältige sisselülitatud LED-ribale otse vaatamist, eriti suure heledusega mudelitel. Võib põhjustada silmakahjustusi.
Selle juhendi soovituste eiramine võib põhjustada näiteks tulekahju, põletusi, elektrilöögi, kehavigastusi ning muid materiaalseid ja mittemateriaalseid kahjusid.

KASUTAMISE SOOVITUSED / HOOLDUS

Pärast toote jahtumist tehke hooldust lahti ühendatud toiteallikaga. Puhastage regulaarselt. Ärge kasutage keemilisi puhastusvahendeid. Kontrollige toodet regulaarselt kahjustuste suhtes. Ärge katke toodet. Tagada vaba juurdepääs õhule. Toode võib kuumeneda kõrgendatud temperatuurini. Kasutage toodet ainult selle nimipingel või määratud pingevahemikus.
Kasutage paigaldamise ja hoolduse ajal kaitsekindaid, et vältida lõikeid võimalikele teravatele servadele või kahjustatud komponentidele.

KESKKONNAKAITSE *

Hoolitse puhtuse ja keskkonna eest. Pakendijäätmed tuleks liigitada. Läbikriipsutatud ratastega prügikasti sümbol seadmel, pakendil või sellele lisatud dokumentidel tähendab, et toodet ei tohi trahviga koos muude jäätmetega visata. Kasutatud seadmed võivad sisaldada mürgiste ja kantserogeensete omadustega aineid, mis on ohtlikud inimeste tervisele ja elule ning võivad saastada ka pinnast ja põhjavett. Selliselt märgistatud tooted vajavad erilist töötlemisviisi, eelkõige taaskasutamist, ringlussevõttu ja/või kõrvaldamist. Teavet kogumis-/väljaandmiskohtade kohta annavad kohalikud omavalitsused, jäätmekäitlusettevõtted või selliste seadmete jaemüüjad. Kasutatud seadmeid võib müüjale tagastada ka juhul, kui uue toote ost ei ületa ostetud sama tüüpi uute seadmete kogust. Iga majapidamine mängib olulist rolli teisese toorme taaskasutamise ja seega ka kasutatud seadmete taaskasutamise ahelas. Sobiv käitumine kujundab sobivaid hoiakuid ühise hüve, milleks on looduskeskkond, säilitamiseks. Ülaltoodud reeglid kehtivad Euroopa Liidus.

- FI -

TARKOITUKSET / SOVELLUTUKSET

Koristevalaistukseen tarkoitettu tuote. Ei sovellu huoneiden valaistukseen. Käytä sisätiloissa.

ASENNUS JA TURVALLISUUS

Lue ohjeet ennen kokoamisen aloittamista. Asennuksen saa suorittaa henkilö, jolla on asianmukainen pätevyys. Suorita kaikki toiminnot virtalähteen ollessa katkaistu. Ole äärimmäisen varovainen. Asennuskaavio: katso kuvat. Ennen ensimmäistä käyttöä varmista oikea mekaaninen asennus ja sähköliitäntä. Tuote voidaan liittää sähköverkkoon, joka täyttää laissa määritellyt energianlaatustandardit.
LED-nauhoja ei saa liittää yli 5 metrin pituisiin osiin. Pidempiä pituuksia vaativat sovellukset tulee jakaa sähköisesti (kytkeä rinnan) enintään 5 metrin pituisiin osiin.
Ei ole hyväksyttävää käyttää vaurioitunutta tai epätäydellistä tuotetta.
Laite ja sen lisävarusteet eivät ole leluja. Älä anna pienten lasten leikkiä niillä, koska he voivat vahingoittaa itseään tai muita tai vahingoittaa laitetta. Pidä laite, kaikki sen osat ja lisävarusteet poissa pienten lasten ulottuvilta.

Tuotteeseen saa virtaa vain virtalähteellä, jonka parametrit ovat valmistajan pakkauksessa tai tässä käyttöoppaassa määrittämiä.
Älä koskaan kosketa tuotetta tai sähköjohtoja märin käsin. Älä koskaan koske jännitteisiin johtoihin tai liitäntöihin. Jos johto tai muut sähkökomponentit ovat vaurioituneet, irrota tuote välittömästi virtalähteestä ja ota yhteyttä pätevään sähköasentajaan. Asenna valaistus vakaaseen paikkaan välttääksesi kaatumisen, putoamisen tai irtoamisen.
Älä asenna LED-nauhoja huonosti tuuletettuihin tiloihin tai syttyvien materiaalien lähelle. Tarkista säännöllisesti, että LED-nauha ja virtalähde eivät kuumene liikaa käytön aikana.
Vältä asennuksen aikana taivutamasta nauhaa teräviin kulmiin, jotta LEDit tai johdot eivät vaurioidu. Leikkaa LED-nauha vain merkityistä kohdista.
IP20-suojattuja LED-nauhoja tulee käyttää vain kuivissa tiloissa. Älä käytä kylpyhuoneessa tai muissa tiloissa, joissa voi olla kosteutta. Käytä tällaisissa paikoissa vain IP65-suojattuja LED-nauhoja.
Kun kytket LED-nauhaa, varmista, että johdon napaisuus on oikea. Vältä katsomasta suoraan LED-nauhaan sen ollessa päällä, etenkään korkean kirkkauden malleissa. Saattaa aiheuttaa silmävaurioita.
Tämän oppaan suositusten noudattamatta jättäminen voi aiheuttaa esimerkiksi tulipalon, palovammoja, sähköiskun, fyysisen vamman ja muita aineellisia ja aineettomia vahinkoja.
KÄYTTÖSUOSITUKSET / HUOLTO
Suorita huolto katkaistuna virtalähteestä, kun tuote on jäähtynyt. Puhdista säännöllisesti. Älä käytä kemiallisia puhdistusaineita. Tarkista tuote säännöllisesti vaurioiden varalta. Älä peitä tuotetta. Varmista ilman vapaa pääsy. Tuote voi kuumentua korkeisiin lämpötiloihin. Käytä tuotetta vain sen nimellisjännitteellä tai määritetyllä jännitealueella.
Käytä suojakäsineitä asennuksen ja huollon aikana välttääksesi viiltoja mahdollisiin teräviin reunoihin tai vaurioituneisiin osiin.
YMPÄRISTÖNSUOJELU *
Huolehdi siisteydestä ja ympäristöstä. Pakkausjätteet tulee lajitella. Laitteessa, pakkauksessa tai siihen liitetyissä asiakirjoissa oleva yliviivatun roskakori-symboli tarkoittaa, että tuotetta ei saa hävittää muiden jätteiden mukana sakolla. Käytetyt laitteet voivat sisältää aineita, joilla on myrkyllisiä ja syöpää aiheuttavia ominaisuuksia, jotka ovat vaarallisia ihmisten terveydelle ja hengelle ja voivat myös saastuttaa maaperää ja pohjavettä. Näin merkityt tuotteet vaativat erityisen käsittelytavan, erityisesti talteenoton, kierrätyksen ja/tai hävittämisen. Paikalliset viranomaiset, jätehuoltoyritykset tai tällaisten laitteiden jälleenmyyjät antavat tietoa keräys-/palautuspisteistä. Myös käytetyt laitteet voidaan palauttaa myyjälle, jos uuden tuotteen hankinta ei ylitä samantyyppisten uusien ostettujen laitteiden määrää. Jokaisella kotitaloudella on tärkeä rooli uusioraaka-aineiden talteenottoketjussa ja sitä kautta käytettyjen laitteiden kierrätyksessä. Asianmukainen käyttäytyminen muovaa asianmukaisia asenteita yhteisen hyvän eli luonnonympäristön säilyttämiseen. Yllä olevat säännöt koskevat Euroopan unionia.

- GB -
INTENDED USE / APPLICATION
Product intended for decorative lighting. Not suitable for lighting rooms. Use indoors.
INSTALLATION AND SAFETY
Before starting the installation, read the instructions. The installation should be performed by a person with the appropriate qualifications. All activities should be performed with the power supply disconnected. Exercise particular caution. Installation diagram: see illustrations. Before first use, make sure that the mechanical fastening and electrical connection are correct. The product can be connected to a power supply network that meets the energy quality standards specified by law. It is not allowed to connect LED strips in a section longer than 5 meters. Applications requiring the use of longer sections should be electrically divided (connected in parallel) into sections with a maximum length of 5 meters.
It is unacceptable to use a damaged or incomplete product.
The device and its accessories are not toys. Do not let small children play with them, as they may harm themselves or others or damage the device. The device, all its parts and accessories should be stored out of the reach of small children.
Only power the product using a power supply with the parameters indicated by the manufacturer on the packaging or in this user manual.
Never touch the product or electrical wires with wet hands. Never touch live wires or connectors. If the wire or other electrical components are damaged, immediately disconnect the product from the power supply and contact a qualified electrician. Install the lighting in a stable location to avoid tipping over, falling or loosening.
Do not install the LED strips in poorly ventilated places or near flammable materials. Regularly check that the LED strip and power supply do not become excessively hot during use.
Avoid bending the strip at a sharp angle during installation to prevent damage to the LEDs or wires. Only cut the LED strip at the marked locations.
Only use IP20 LED strips in dry rooms. Do not use in bathrooms or other rooms where moisture may occur. Only use IP65 LED strips in such places.
When connecting the LED strip, make sure that the polarity of the wires is correct. Avoid looking directly at the switched on LED strip, especially in the case of high brightness models. It may damage the eyesight.
Failure to follow the recommendations of this manual may result in, for example, fire, burns, electric shock, physical injury and other material and non-material damage.
OPERATING RECOMMENDATIONS / MAINTENANCE
Carry out maintenance with the power supply disconnected after the product has cooled down. Clean regularly. Do not use chemical cleaning agents. Check the product regularly for damage. Do not cover the product. Provide free access to air. The product can heat up to elevated temperatures. Power the product only with the rated voltage or the range of specified voltages.
Use protective gloves during installation and maintenance to avoid cuts on any sharp edges or damaged elements.
ENVIRONMENTAL PROTECTION *
Take care of cleanliness and the environment. Packaging waste should be segregated. The crossed-out waste bin symbol on equipment, packaging or documents attached to it means that the product must not be disposed of with other waste under penalty of a fine. Used equipment may contain substances with toxic and carcinogenic properties, hazardous to human health and life, and also contaminating soil and groundwater. Products marked in this way require a special form of processing, in particular recovery, recycling and/or disposal. Information on collection/receipt points is provided by local authorities, waste disposal companies or sellers of such equipment. Used equipment can also be returned to the seller, in the case of purchasing a new product in an amount not greater than the new equipment of the same type purchased. Every household plays an important role in the chain of recovery of secondary raw materials, and consequently recycling used equipment. Appropriate behaviour shapes appropriate attitudes towards preserving the common good, which is the natural environment. The above principles apply to the area of the European Union.

- HR -
NAMENA / UPOTREBA
Proizvod namijenjen za dekorativnu rasvjetu. Nije pogodan za osvjetljavanje prostorija. Koristiti u zatvorenom prostoru.
INSTALACIJA I SIGURNOST
Prije početka sastavljanja pročitajte upute. Instalaciju treba izvesti osoba s odgovarajućim kvalifikacijama. Sve radnje provodite s isključenim napajanjem. Budite iznimno oprezni. Dijagram montaže: vidi ilustracije. Prije prve uporabe osigurajte ispravnu mehaničku montažu i električni priključak. Proizvod se može priključiti na mrežu napajanja koja zadovoljava standarde energetske kvalitete određene zakonom. Nije dopušteno spajanje LED traka u dijelovima dužim od 5 metara. Prijave koje zahtijevaju veće duljine trebaju biti električno podijeljene (paralelno spojene) u dijelove maksimalne duljine od 5 metara.
Neprihvatljivo je koristiti oštećen ili nepotpun proizvod.
Uređaj i njegova dodatna oprema nisu igračke. Ne dopustite maloj djeci da se igraju s njima jer mogu ozlijediti sebe ili druge ili oštetiti uređaj. Držite uređaj, sve njegove dijelove i pribor izvan dohvata male djece.
Proizvod napajajte samo s napajanjem s parametrima koje je proizvođač naveo na pakiranju ili u ovom korisničkom priručniku.
Nikada ne dirajte proizvod ili električne kablove mokrim rukama. Nikada ne dirajte žice ili spojeve pod naponom. Ako su kabel ili druge električne komponente oštećene, odmah isključite proizvod iz napajanja i obratite se kvalificiranom električaru. Postavite rasvjetu na stabilno mjesto kako biste izbjegli prevrtanje, pad ili olabavljenje.
Nemojte postavljati LED trake u slabo prozračenim prostorima ili blizu zapaljivih materijala. Redovito provjeravajte da se LED traka i napajanje ne zagriju pretjerano tijekom uporabe.
Prilikom postavljanja, izbjegavajte savijanje trake pod oštrim kutovima kako biste spriječili oštećenje LED dioda ili žica. Režite LED traku samo na označenim mjestima.
LED trake sa zaštitom IP20 smiju se koristiti samo u suhim prostorijama. Nemojte koristiti u kupaonici ili drugim prostorijama gdje može biti prisutna vlaga. Na takvim mjestima koristite samo LED trake sa zaštitom IP65.
Prilikom spajanja LED trake, provjerite je li polaritet žice ispravan. Izbjegavajte gledati izravno u LED traku dok je uključena, osobito modele visoke svjetline. Može uzrokovati

oštećenje oka.
Nepoštivanje preporuka u ovom priručniku može rezultirati, primjerice, požarom, opeklinama, električnim udarom, fizičkim ozljedama i drugom materijalnom i nematerijalnom štetom.
PREPORUKE ZA RAD / ODRŽAVANJE
Izvršite održavanje s isključenim napajanjem nakon što se proizvod ohladi. Čistite redovito. Nemojte koristiti kemijska sredstva za čišćenje. Redovito provjeravajte ima li na proizvodu oštećenja. Nemojte prekrivati proizvod. Osigurajte slobodan pristup zraku. Proizvod se može zagrijati do povišenih temperatura. Proizvod koristite samo pri nazivnom naponu ili unutar navedenog raspona napona.
Koristite zaštitne rukavice tijekom postavljanja i održavanja kako biste izbjegli posjekotine na mogućim oštrim rubovima ili oštećene komponente.
ZAŠTITA OKOLIŠA *
Brinite o čistoći i okolišu. Ambalažni otpad treba odvajati. Simbol prekrižene kante za smeće na opremi, pakiranju ili dokumentima koji su uz nju pričvršćeni znači da se proizvod ne smije odlagati s drugim otpadom pod prijetnjom novčane kazne. Rabljena oprema može sadržavati tvari koje imaju toksična i kancerogena svojstva, opasne su za zdravlje i život ljudi, a također mogu onečistiti tlo i podzemne vode. Tako označeni proizvodi zahtijevaju poseban oblik obrade, posebice oporabu, recikliranje i/ili zbrinjavanje. Informacije o mjestima za prikupljanje/isporuku pružaju lokalne vlasti, tvrtke za zbrinjavanje otpada ili trgovci takvom opremom. Rabljena oprema također se može vratiti prodavatelju ako kupnja novog proizvoda ne premašuje količinu kupljene nove opreme iste vrste. Svako kućanstvo ima važnu ulogu u lancu oporabe sekundarnih sirovina, a time i recikliranja rabljene opreme. Primjerenim ponašanjem oblikuju se primjereni stavovi prema očuvanju opće dobra, a to je prirodni okoliš. Gore navedena pravila vrijede za Europsku uniju.

- HU -
RENDELTETÉS / ALKALMAZÁS
Díszvilágításra szánt termék. Nem alkalmas helyiségek megvilágítására. Használja beltérben.
TELEPÍTÉS ÉS BIZTONSÁG
Kérjük, olvassa el az utasításokat az összeszerelés megkezdése előtt. A telepítést megfelelő képesítéssel rendelkező személynek kell elvégeznie. Minden tevékenységet lekapcsolt tápfeszültség mellett végezzen. Kérjük, járjon el rendkívül óvatosan. Összeszerelési rajz: lásd az ábrákat. Az első használat előtt győződjön meg a helyes mechanikai rögzítésről és az elektromos csatlakozásról. A termék olyan áramellátó hálózatra csatlakoztatható, amely megfelel a jogszabályban meghatározott energiaminőségi előírásoknak. 5 méternél hosszabb szakaszokban nem szabad LED szalagokat csatlakoztatni. A nagyobb hosszt igénylő alkalmazásokat elektromosan fel kell osztani (párhuzamosan csatlakoztatva) legfeljebb 5 méter hosszú szakaszokra.
Sérült vagy hiányos termék használata elfogadhatatlan.
A készülék és tartozékai nem játékok. Ne engedje, hogy kisgyermekek játsszanak velük, mert megsérthetik magukat vagy másokat, illetve károsíthatják a készüléket. Tartsa a készüléket, annak minden alkatrészét és tartozékát kisgyermekek számára hozzáférhetetlen helyen.
A terméket csak a gyártó által a csomagoláson vagy a jelen használati útmutatóban megadott paraméterekkel rendelkező tápegységről szabad táplálni.
Soha ne érintse meg a terméket vagy az elektromos vezetékeket nedves kézzel. Soha ne érintse meg a feszültség alatt álló vezetékeket vagy csatlakozásokat. Ha a kábel vagy más elektromos alkatrészek megsérülnek, azonnal húzza ki a terméket az elektromos hálózatból, és forduljon szakképzett villanyszerelőhöz. Szerelje fel a világítást egy stabil helyre, hogy elkerülje a felborulást, leesést vagy kilazulást.
Ne helyezzen LED-szalagokat rosszul szellőző helyekre vagy gyúlékony anyagok közelébe. Rendszeresen ellenőrizze, hogy a LED-szalag és a tápegység nem melegszik-e fel túlzottan használat közben.
Telepítéskor kerülje a szalag éles szögben történő hajlítását, hogy elkerülje a LED-ek vagy a vezetékek károsodását. A LED-szalagot csak a kijelölt helyeken vágja le.
Az IP20-as védettségű LED szalagokat csak száraz helyiségekben szabad használni. Ne használja fürdőszobában vagy más olyan helyiségben, ahol nedvesség lehet jelen. Ilyen helyeken csak IP65 védettségű LED szalagokat használjon.
A LED szalag csatlakoztatásakor ügyeljen a vezeték megfelelő polaritására. Ne nézzen közvetlenül a LED-szalagra, amikor az be van kapcsolva, különösen a nagy fényerejű modelleknél. Szemkárosodást okozhat.
A jelen kézikönyv ajánlásainak be nem tartása például tüzet, égési sérüléseket, áramütést, testi sérülést és egyéb anyagi és nem anyagi károkat okozhat.
ÜZEMELTETÉSI AJÁNLÁSOK / KARBANTARTÁS
A karbantartást a termék lehűlése után lekapcsolt tápfeszültség mellett végezze.
Tisztítsa rendszeresen. Ne használjon vegyi tisztítószereket. Rendszeresen ellenőrizze a terméket, hogy nem sérült-e. Ne takarja le a terméket. Biztosítsa a levegő szabad hozzáférését. A termék magas hőmérsékletre felmelegedhet. A terméket csak a névleges feszültségen vagy a megadott feszültségtartományon belül használja.
Használjon védőkesztyűt a telepítés és a karbantartás során, hogy elkerülje az esetleges éles szélek vagy sérült alkatrészek vágásait.
KÖRNYEZETVÉDELEM *
Ügyeljen a tisztaságra és a környezetre. A csomagolási hulladékot elkülöníteni kell. Az áthúzott kerekes kuka szimbólum a berendezésen, a csomagoláson vagy a hozzá csatolt dokumentumokon azt jelenti, hogy a terméket pénzbüntetéssel tilos más hulladékkal együtt kidobni. A használt berendezések mérgező és rákkeltő tulajdonságokkal rendelkező anyagokat tartalmazhatnak, amelyek veszélyesek az emberi egészségre és az életre, valamint szennyezhetik a talajt és a talajvizet. Az így megjelölt termékek speciális feldolgozási formát igényelnek, különösen hasznosítást, újrahasznosítást és/vagy ártalmatlanítást igényelnek. A begyűjtési/leadási helyekre vonatkozó információkat a helyi hatóságok, hulladékártalmatlanító cégek vagy az ilyen berendezések kiskereskedői adják. Használt berendezés is visszaküldhető az eladónak, ha az új termék vásárlása nem haladja meg a vásárolt azonos típusú új berendezések mennyiségét. Minden háztartás fontos szerepet játszik a másodlagos nyersanyagok visszanyerésének láncában, így a használt berendezések újrahasznosításában. A megfelelő magatartás megfelelő attitűdöket alakít ki a közjó, a természeti környezet megőrzéséhez. A fenti szabályok az Európai Unióra vonatkoznak.

- IT -
DESTINAZIONE / USO
Prodotto destinato all'illuminazione decorativa. Non adatto per l'illuminazione di stanze. Da utilizzare in ambienti chiusi.
INSTALLAZIONE E SICUREZZA
Si prega di leggere le istruzioni prima di iniziare il montaggio. L'installazione deve essere eseguita da una persona adeguatamente qualificata. Eseguire tutte le attività con l'alimentazione elettrica scollegata. Si prega di prestare la massima attenzione. Schema di montaggio: vedere illustrazioni. Prima del primo utilizzo, assicurarsi che il montaggio meccanico e il collegamento elettrico siano corretti. Il prodotto può essere collegato a una rete di alimentazione elettrica conforme agli standard di qualità energetica previsti dalla legge. Non è consentito collegare strisce LED in sezioni più lunghe di 5 metri. Le applicazioni che richiedono lunghezze maggiori devono essere suddivise elettricamente (collegate in parallelo) in sezioni di lunghezza massima di 5 metri.
Non è accettabile utilizzare un prodotto danneggiato o incompleto.
Il dispositivo e i suoi accessori non sono giocattoli. Non lasciare che i bambini piccoli giochino con l'apparecchio perché potrebbero farsi male o ferire altri, oppure potrebbero danneggiare l'apparecchio. Tenere il dispositivo, tutti i suoi componenti e gli accessori fuori dalla portata dei bambini piccoli.
Alimentare il prodotto esclusivamente tramite un alimentatore con i parametri specificati dal produttore sulla confezione o nel presente manuale utente.
Non toccare mai il prodotto o i cavi elettrici con le mani bagnate. Non toccare mai i cavi o i collegamenti sotto tensione. Se il cavo o altri componenti elettrici risultano danneggiati, scollegare immediatamente il prodotto dalla rete elettrica e contattare un elettricista qualificato. Installare l'illuminazione in un luogo stabile per evitare che si ribalti, cada o si allenti.
Non installare le strisce LED in aree scarsamente ventilate o vicino a materiali infiammabili. Controllare regolarmente che la striscia LED e l'alimentatore non diventino eccessivamente caldi durante l'uso.
Durante l'installazione, evitare di piegare la striscia ad angoli acuti per evitare di danneggiare i LED o i fili. Tagliare la striscia LED solo nei punti contrassegnati.
Le strisce LED con protezione IP20 devono essere utilizzate solo in ambienti asciutti. Non utilizzare in bagno o in altri ambienti in cui potrebbe essere presente umidità. In tali luoghi utilizzare esclusivamente strisce LED con protezione IP65.
Quando si collega la striscia LED, assicurarsi che la polarità dei cavi sia corretta. Evitare di guardare direttamente la striscia LED quando è accesa, in particolare i modelli ad alta luminosità. Può causare danni agli occhi.
La mancata osservanza delle raccomandazioni contenute nel presente manuale può provocare, ad esempio, incendi, ustioni, scosse elettriche, lesioni fisiche e altri danni materiali e immateriali.
RACCOMANDAZIONI PER L'USO / MANUTENZIONE
Eseguire la manutenzione con l'alimentazione scollegata dopo che il prodotto si è raffreddato. Pulire regolarmente. Non utilizzare detergenti chimici. Controllare regolarmente il prodotto per

verificare che non sia danneggiato. Non coprire il prodotto. Garantire il libero accesso all'aria. Il prodotto potrebbe riscaldarsi fino a raggiungere temperature elevate. Utilizzare il prodotto solo alla tensione nominale o entro l'intervallo di tensione specificato.
Utilizzare guanti protettivi durante l'installazione e la manutenzione per evitare tagli su eventuali bordi taglienti o componenti danneggiati.
PROTEZIONE AMBIENTALE *
Prenditi cura della pulizia e dell'ambiente. I rifiuti di imballaggio devono essere separati. Il simbolo del bidone della spazzatura barrato su un'apparecchiatura, sull'imballaggio o sui documenti ad essa allegati significa che il prodotto non deve essere smaltito insieme ad altri rifiuti, pena una sanzione. Le apparecchiature usate possono contenere sostanze con proprietà tossiche e cancerogene, pericolose per la salute e la vita umana e che possono anche contaminare il suolo e le falde acquifere. I prodotti così contrassegnati richiedono una forma speciale di trattamento, in particolare il recupero, il riciclaggio e/o lo smaltimento. Le informazioni sui punti di raccolta/consegna sono fornite dalle autorità locali, dalle aziende di smaltimento dei rifiuti o dai rivenditori di tali apparecchiature. Anche le attrezzature usate possono essere restituite al venditore se l'acquisto di un nuovo prodotto non supera la quantità di attrezzature nuove dello stesso tipo acquistate. Ogni nucleo familiare svolge un ruolo importante nella catena di recupero delle materie prime secondarie e quindi nel riciclo delle apparecchiature usate. Un comportamento appropriato plasma atteggiamenti appropriati verso la preservazione del bene comune che è l'ambiente naturale. Le norme di cui sopra si applicano all'Unione Europea.

- LT -
PASKIRTIS / TAIKYMAS
Produktas skirtas dekoratyviniam apšvietimui. Netinka patalpų apšvietimui. Naudoti patalpose.
MONTAVIMAS IR SAUGA
Prieš pradėdami surinkti, perskaitykite instrukcijas. Montavimą turi atlikti atitinkamą kvalifikaciją turintis asmuo. Visą veiklą atlikite atjungę maitinimo šaltinį. Būkite labai atsargūs. Surinkimo schema: žr. iliustracijas. Prieš pirmą kartą naudodami įsitikinkite, kad teisingas mechaninis tvirtinimas ir elektros prijungimas. Gaminys gali būti prijungtas prie maitinimo tinklo, atitinkančio teisės aktuose nurodytus energijos kokybės standartus. Leidžiama jungti LED juostų ilgesnėse nei 5 metrų atkarpose. Prietaisai, kuriems reikia ilgesnio ilgio, turėtų būti elektra padalyti (sujungti lygiagrečiai) į ne daugiau kaip 5 metrų ilgio dalis.
Nepriimtina naudoti sugadintą ar nepilną gaminį. Prietaisas ir jo priedai nėra žaislai. Neleiskite mažiems vaikams žaisti su jais, nes jie gali susižaloti save ar kitus arba sugadinti įrenginį. Prietaisą, visas jo dalis ir priedus laikykite mažiems vaikams nepasiekiamoje vietoje. Maitinkite gaminį tik naudodami maitinimo šaltinį, kurio parametrai yra nurodyti gamintojo ant pakuotės arba šiame vartotojo vadove. Niekada nelieskite gaminio ar elektros laidų šlapiomis rankomis. Niekada nelieskite įtampą turinčių laidų ar jungčių. Jei pažeistas laidas ar kiti elektros komponentai, nedelsdami atjunkite gaminį nuo maitinimo šaltinio ir kreipkitės į kvalifikuotą elektriką. Apšvietimą įrenkite stabilioje vietoje, kad neapvirstumėte, nenukristų ar neatsilaisvintumėte.
Nemontuokite LED juostelių prastai vėdinamose vietose arba šalia degių medžiagų. Reguliariai tikrinkite, ar LED juostelė ir maitinimo šaltinis per daug neįkaito naudojimo metu.
Montuodami nelenkite juostelės aštriais kampais, kad nepažeistumėte šviesos diodų ar laidų. Nupjaukite LED juostelę tik pažymėtose vietose.
LED juosteles su IP20 apsauga galima naudoti tik sausose patalpose. Nenaudokite vonios kambaryje ar kitose patalpose, kuriose gali būti drėgmės. Tokiose vietose naudokite tik IP65 apsaugos laipsnio LED juosteles.
Jungdami LED juostelę įsitikinkite, kad laido poliškumas yra teisingas. Nežiūrėkite tiesiai į LED juostelę, kai ji įjungta, ypač didelio ryškumo modeliuose. Gali pakenkti akims.
Jei nesilaikysite šiame vadove pateiktų rekomendacijų, galite, pavyzdžiui, sukelti gaisrą, nudegimus, elektros smūgį, fizinius sužalojimus ir kitą materialinę bei nematerialinę žalą.
NAUDOJIMO REKOMENDACIJOS / PRIEŽIŪRA
Priežiūrą atlikite atjungę maitinimą, kai gaminys atvės. Reguliariai valykite. Nenaudokite cheminių valymo priemonių. Reguliariai tikrinkite, ar gaminys nepažeistas. Neuždenkite gaminio. Užtikrinkite laisvą oro patekimą.
Produktas gali įkaisti iki aukštesnės temperatūros. Gaminį naudokite tik esant vardinei įtampai arba nurodytos įtampos diapazone.
Montuodami ir prižiūrėdami mūvėkite apsaugines pirštines, kad išvengtumėte galimų aštrių briaunų ar pažeistų dalių įpjovimų.
APLINKOS APSAUGA *
Rūpinkitės švara ir aplinka. Pakuočių atliekos turi būti rūšiuojamos. Perbrauktos šiukšliadėžės su ratukais simbolis ant įrangos, pakuotės ar prie jos pritvirtintų dokumentų reiškia, kad gaminio negalima išmesti kartu su kitomis atliekomis, užtraukiant baudą. Naudotoje įrangoje gali būti medžiagų, kurios turi toksiškų ir kancerogeninių savybių, yra pavojingos žmonių sveikatai ir gyvybei, taip pat gali užteršti dirvožemį ir gruntinius vandenis. Taip pažymėtiems gaminiams reikalingas specialus apdorojimas, ypač panaudojimas, perdirbimas ir (arba) šalinimas. Informaciją apie surinkimo / išdavimo vietas teikia vietos valdžios institucijos, atliekų šalinimo įmonės arba tokios įrangos mažmenininkai. Naudota įranga taip pat gali būti grąžinta pardavėjui, jei naujos prekės pirkimas neviršija įsigytos naujos tos pačios rūšies įrangos kiekio. Kiekvienas namų ūkis vaidina svarbų vaidmenį antrinių žaliavų atgavimo grandinėje, taigi ir panaudotos įrangos perdirbimo grandinėje. Tinkamas elgesys formuoja atitinkamą požiūrį į bendrojo gėrio – natūralios aplinkos – išsaugojimą. Pirmiau nurodytos taisyklės galioja Europos Sąjungai.

- LV -
IZMANTOJUMS / LIETOŠANA
Produkts paredzēts dekoratīvam apgaismojumam. Nav piemērots telpu apgaismošanai. Izmantot iekštelpās.
UZSTĀDĪŠANA UN DROŠĪBA
Pirms montāžas uzsākšanas, lūdzu, izlasiet instrukcijas. Uzstādīšana jāveic personai ar atbilstošu kvalifikāciju. Veiciet visas darbības ar atvienotu strāvas padevi. Lūdzu, ievērojiet īpašu piesardzību. Montāžas shēma: skatiet attēlus. Pirms pirmās lietošanas nodrošiniet pareizu mehānisko stiprinājumu un elektrisko savienojumu. Prece var būt pieslēgta elektroapgādes tīklam, kas atbilst likumā noteiktajiem enerģijas kvalitātes standartiem. Nav atļauts savienot LED sloksnes sekcijās, kas garākas par 5 metriem. Lietojumprogrammas, kurām nepieciešams lielāks garums, elektriski jāsadala (savieno paralēli) daļās, kuru garums nepārsniedz 5 metrus.
Ir nepieņemami izmantot bojātu vai nepilnīgu produktu.
Ierīce un tās piederumi nav rotaļlietas. Neļaujiet maziem bērniem ar tiem spēlēties, jo viņi var savainot sevi vai citus vai sabojāt ierīci. Glabājiet ierīci, visas tās daļas un piederumus maziem bērniem nepieejamā vietā.
Ieslēdziet izstrādājumu tikai no barošanas avota, kura parametri ir norādīti uz iepakojuma vai šajā lietotāja rokasgrāmatā.
Nekad nepieskarieties izstrādājumam vai elektrības vadiem ar mitrām rokām. Nekad nepieskarieties strāvas vadiem vai savienojumiem. Ja vads vai citas elektriskās sastāvdaļas ir bojātas, nekavējoties atvienojiet izstrādājumu no strāvas padeves un sazinieties ar kvalificētu elektriķi. Uzstādiet apgaismojumu stabilā vietā, lai izvairītos no apgāšanās, nokrišanas vai atbrīvošanās.
Neuzstādiet LED sloksnes slikti vēdināmās vietās vai viegli uzliesmojošu materiālu tuvumā.
Regulāri pārbaudiet, vai LED sloksne un barošanas avots lietošanas laikā nesakarst pārmērīgi.
Uzstādot, izvairieties no sloksnes saliekšanas asos leņķos, lai nesabojātu gaismas diodes vai vadus. Izgrieziet LED sloksni tikai norādītajās vietās.
LED sloksnes ar IP20 aizsardzību drīkst izmantot tikai sausās telpās. Nelietot vannas istabā vai citās telpās, kur var būt mitrums. Šādās vietās izmantojiet tikai LED sloksnes ar IP65 aizsardzības pakāpi.
Pievienojot LED lenti, pārliecinieties, vai vadu polaritāte ir pareiza. Neskatieties tieši uz LED sloksni, kad tā ir ieslēgta, jo īpaši modeļos ar augstu spilgtumu. Var izraisīt acu bojājumus.
Šajā rokasgrāmatā sniegto ieteikumu neievērošana var izraisīt, piemēram, aizdegšanos, apdegumus, elektriskās strāvas triecienu, fiziskas traumas un citus materiālus un nemateriālus bojājumus.
EKSPLUATĀCIJAS IETEIKUMI / APKOPE
Veiciet apkopi ar atvienotu strāvas padevi pēc produkta atdzišanas. Regulāri tīriet.
Neizmantojiet ķīmiskos tīrīšanas līdzekļus. Regulāri pārbaudiet, vai izstrādājumam nav bojājumu. Nepārsedziet izstrādājumu.
Nodrošiniet brīvu gaisa piekļuvi. Produkts var uzkarst līdz paaugstinātai temperatūrai.
Darbiniet izstrādājumu tikai ar tā nominālo spriegumu vai norādīto sprieguma diapazonā.
Uzstādīšanas un apkopes laikā izmantojiet aizsargcimdus, lai izvairītos no iegriezumiem uz iespējamām asām malām vai bojātām detaļām.
VIDES AIZSARDZĪBA*
Rūpējieties par tīrību un vidi. Iepakojuma atkritumi ir jāšķiro. Pārsvītrotas atkritumu urnas simbols uz aprīkojuma, iepakojuma vai tam pievienotajiem dokumentiem nozīmē, ka preci nedrīkst izmest kopā ar citiem atkritumiem, uzliekot naudas sodu. Lietotās iekārtas var saturēt vielas, kurām ir toksiskas un kancerogēnas īpašības, kas ir bīstamas cilvēku veselībai un dzīvībai, kā arī var piesārņot augsni un gruntsūdeņus. Šādi marķētiem izstrādājumiem nepieciešama īpaša apstrāde, jo īpaši reģenerācija, pārstrāde un/vai iznīcināšana. Informāciju par savākšanas/nodošanas vietām sniedz vietējās varas iestādes, atkritumu savākšanas uzņēmumi vai šādu iekārtu mazumtirgotāji. Nolietoto tehniku var atdot arī pārdevējam, ja jaunas preces iegāde nepārsniedz

iegādātās tāda paša veida jaunas iekārtas daudzumu. Katrai mājsaimniecībai ir svarīga loma otrreizējo izejvielu atgūšanas ķēdē un līdz ar to arī nolietoto iekārtu pārstrādē. Atbilstoša uzvedība veido atbilstošu attieksmi pret kopējā labuma, kas ir dabiskā vide, saglabāšanu.
Iepriekš minētie noteikumi attiecas uz Eiropas Savienību.

- RO -

SCOPUL / FOLOSIREA

Produs destinat iluminatului decorativ. Nu este potrivit pentru iluminarea camerelor. Utilizați în interior.

INSTALARE ȘI SIGURANȚĂ

Vă rugăm să citiți instrucțiunile înainte de a începe asamblarea. Instalarea trebuie efectuată de o persoană cu calificarea corespunzătoare. Efectuați toate activitățile cu sursa de alimentare deconectată. Vă rugăm să fiți extrem de precauți. Schema de asamblare: vezi ilustrații. Înainte de prima utilizare, asigurați-vă montarea mecanică și conexiunea electrică corectă.
Produsul poate fi conectat la o rețea de alimentare care îndeplinește standardele de calitate a energiei specificate de lege. Nu este permisă conectarea benzilor LED în secțiuni mai lungi de 5 metri. Aplicațiile care necesită lungimi mai mari trebuie împărțite electric (conectate în paralel) în secțiuni cu o lungime maximă de 5 metri.
Este inacceptabilă utilizarea unui produs deteriorat sau incomplet.
Aparatul și accesoriile sale nu sunt jucării. Nu lăsați copiii să se joace cu ei, deoarece se pot răni pe ei înșiși sau pe alții sau pot deteriora dispozitivul. Nu lăsați dispozitivul, toate piesele și accesoriile sale la îndemâna copiilor mici.
Alimentați produsul numai folosind o sursă de alimentare cu parametrii specificați de producător pe ambalaj sau în acest manual de utilizare.
Nu atingeți niciodată produsul sau cablurile electrice cu mâinile ude. Nu atingeți niciodată firele sau conexiunile sub tensiune. Dacă cablul sau alte componente electrice sunt deteriorate, deconectați imediat produsul de la sursa de alimentare și contactați un electrician calificat.
Instalați iluminatul într-un loc stabil pentru a evita răsturnarea, căderea sau desprinderea.
Nu instalați benzi cu LED-uri în zone slab ventilate sau în apropierea materialelor inflamabile. Verificați în mod regulat ca banda LED și sursa de alimentare să nu devină excesiv de fierbinți în timpul utilizării.
Când instalați, evitați îndoirea benzii în unghiuri ascuțite pentru a preveni deteriorarea LED-urilor sau a firelor. Tăiați banda LED numai în locurile marcate.
Benzile LED cu protecție IP20 trebuie utilizate numai în încăperi uscate. Nu utilizați în baie sau în alte încăperi în care poate fi prezentă umezeală. În astfel de locuri, utilizați numai benzi LED cu protecție IP65.
Când conectați banda LED, asigurați-vă că polaritatea firului este corectă. Evitați să vă uitați direct la banda cu LED-uri când este aprinsă, în special la modelele cu luminozitate ridicată. Poate provoca leziuni oculare.
Nerespectarea recomandărilor din acest manual poate duce, de exemplu, la incendiu, arsuri, șocuri electrice, vătămări fizice și alte daune materiale și nemateriale.

RECOMANDĂRI DE OPERARE / ÎNTREȚINERE

Efectuați întreținerea cu sursa de alimentare deconectată după ce produsul s-a răcit. Curățați regulat. Nu utilizați agenți de curățare chimici. Verificați în mod regulat produsul pentru deteriorare. Nu acoperiți produsul. Asigurați accesul liber la aer. Produsul se poate încălzi până la temperaturi ridicate. Utilizați produsul numai la tensiunea nominală sau în intervalul de tensiuni specificat.
Folosiți mănuși de protecție în timpul instalării și întreținerii pentru a evita tăierea posibilelor margini ascuțite sau componentele deteriorate.

PROTECTIA MEDIULUI *

Ai grijă de curățenie și de mediu. Deșeurile de ambalaje trebuie separate. Simbolul unui coș de gunoi tăiat pe echipamente, ambalaje sau documente atașate la acesta înseamnă că produsul nu trebuie aruncat împreună cu alte deșeuri sub sancțiunea unei amenzi.
Echipamentele uzate pot conține substanțe care au proprietăți toxice și cancerigene, sunt periculoase pentru sănătatea și viața umană și pot contamina, de asemenea, solul și apele subterane. Produsele astfel marcate necesită o formă specială de prelucrare, în special recuperare, reciclare și/sau eliminare.
Informațiile despre punctele de colectare/predare sunt furnizate de autoritățile locale, companiile de eliminare a deșeurilor sau vânzătorii cu amănuntul de astfel de echipamente. Echipamentele uzate pot fi returnate vânzătorului, de asemenea, dacă achiziția unui produs nou nu depășește cantitatea de echipamente noi de același tip achiziționată. Fiecare gospodărie joacă un rol important în lanțul de recuperare a materiilor prime secundare și, prin urmare, în reciclarea echipamentelor uzate. Comportamentul adecvat modelează atitudini adecvate față de conservarea binelui comun care este mediul natural. Regulile de mai sus se aplică Uniunii Europene.

- SK -

URČENIE / POUŽITIE

Výrobok určený na dekoratívne osvetlenie. Nevhodné na osvetlenie miestností. Používajte v interiéri.

INŠTALÁCIA A BEZPEČNOSŤ

Pred začatím montáže si prečítajte pokyny. Inštaláciu by mala vykonávať osoba s príslušnou kvalifikáciou. Všetky činnosti vykonávajte s odpojeným napájaním. Buďte mimoriadne opatrní. Montážna schéma: pozri obrázky. Pred prvým použitím zaistite správnu mechanickú montáž a elektrické pripojenie. Výrobok môže byť pripojený k napájacej sieti, ktorá spĺňa zákonné normy kvality energie. Nie je dovolené pripájať LED pásy v úsekoch dlhších ako 5 metrov. Aplikácie vyžadujúce väčšie dĺžky by mali byť elektricky rozdelené (zapojené paralelne) na úseky s maximálnou dĺžkou 5 metrov.
Je neprijateľné používať poškodený alebo nekompletný výrobok.
Zariadenie a jeho príslušenstvo nie sú hračky. Nedovoľte malým deťom, aby sa s nimi hrali, pretože by mohli ublížiť sebe alebo iným alebo poškodiť zariadenie. Prístroj, všetky jeho časti a príslušenstvo uchovávajte mimo dosahu malých detí.
Výrobok napájajte iba pomocou napájacieho zdroja s parametrami uvedenými výrobcom na obale alebo v tomto návode na použitie.
Nikdy sa nedotýkajte produktu ani elektrických káblov mokrými rukami. Nikdy sa nedotýkajte živých vodičov alebo spojov. Ak dôjde k poškodeniu kábla alebo iných elektrických komponentov, okamžite odpojte produkt od napájania a kontaktujte kvalifikovaného elektrikára. Nainštalujte osvetlenie na stabilné miesto, aby sa zabránilo prevráteniu, pádu alebo uvoľneniu.
Neinštalujte LED pásy v zle vetraných priestoroch alebo v blízkosti horľavých materiálov.
Pravidelne kontrolujte, či sa LED pásik a napájací zdroj počas používania príliš nezahrieva.
Pri inštalácii sa vyhýbajte ohýbaniu pásika v ostrých uhloch, aby ste predišli poškodeniu LED alebo vodičov. LED pásik strihajte len na označených miestach.
LED pásy s krytím IP20 by sa mali používať iba v suchých miestnostiach. Nepoužívajte v kúpeľni alebo iných miestnostiach, kde sa môže vyskytovať vlhkosť. Na takýchto miestach používajte iba LED pásiky s krytím IP65.
Pri pripájaní LED pásika sa uistite, že polarita vodičov je správna. Nepozerajte sa priamo na pásik LED, keď je zapnutý, najmä pri modeloch s vysokým jasom. Môže spôsobiť poškodenie očí.
Nedodržanie odporúčaní v tomto návode môže mať za následok napríklad požiar, popáleniny, úraz elektrickým prúdom, fyzické zranenie a iné materiálne a nemateriálne škody.

PREVÁDZKOVÉ ODPORÚČANIA / ÚDRŽBA

Údržbu vykonávajte s odpojeným napájaním po vychladnutí produktu. Pravidelne čistite. Nepoužívajte chemické čistiace prostriedky.
Pravidelne kontrolujte, či výrobok nie je poškodený. Výrobok nezakrývajte. Zabezpečte voľný prístup vzduchu. Výrobok sa môže zahriať na zvýšenú teplotu. Produkt prevádzkujte iba pri jeho menovitom napätí alebo v rámci špecifikovaného rozsahu napätí.
Pri inštalácii a údržbe používajte ochranné rukavice, aby ste predišli porezaniu na prípadných ostrých hranách alebo poškodených komponentoch.

OCHRANA ŽIVOTNÉHO PROSTREDIA *

Dbajte na čistotu a životné prostredie. Odpad z obalov by sa mal triediť. Symbol prečiarknutého odpadkového koša na zariadení, obale alebo dokumentoch k nemu pripojených znamená, že výrobok nesmie byť likvidovaný s iným odpadom pod hrozbou pokuty. Použité zariadenia môžu obsahovať látky, ktoré majú toxické a karcinogénne vlastnosti, sú nebezpečné pre ľudské zdravie a život a môžu tiež kontaminovať pôdu a podzemné vody. Takto označené produkty vyžadujú špeciálnu formu spracovania, najmä regeneráciu, recykláciu a/alebo likvidáciu. Informácie o zberných/odvozných miestach poskytujú miestne úrady, spoločnosti zaoberajúce sa likvidáciou odpadu alebo predajcovia takýchto zariadení. Použité zariadenie môže byť vrátené predávajúcemu aj vtedy, ak nákup nového výrobku nepresiahne množstvo zakúpeného nového zariadenia rovnakého typu. Každá domácnosť zohráva dôležitú úlohu v reťazci zhodnocovania druhotných surovín, a teda aj recyklácie použitých zariadení. Vhodné správanie formuje vhodné postoje k zachovaniu spoločného dobra, ktorým je prirodzené prostredie. Vyššie uvedené pravidlá platia pre Európsku úniu.

- UA -

ПРИЗНАЧЕННЯ / ЗАСТОСУВАННЯ

Виріб призначений для декоративного освітлення. Не підходить для освітлення кімнат. Використовувати в приміщенні.

ВСТАНОВЛЕННЯ ТА БЕЗПЕКА

Перед початком монтажу прочитайте інструкцію. Установку повинна виконувати особа з відповідною кваліфікацією. Виконуйте всі дії при відключеному джерелі живлення. Будь ласка, будьте вкрай обережні. Схема монтажу: див. ілюстрації. Перед першим

використанням переконайтеся в правильному механічному монтажі та електричному підключенні. Виріб можна підключати до електромережі, яка відповідає стандартам якості енергії, визначеним законодавством.
Не допускається підключати світлодіодні стрічки на ділянках довжиною більше 5 метрів. Пристрої, які вимагають більшої довжини, повинні бути електрично розділені (з'єднані паралельно) на секції максимальною довжиною 5 метрів.
Неприпустимо використовувати пошкоджений або некомплектний товар.
Пристрій та аксесуари до нього не є іграшками. Не дозволяйте маленьким дітям гратися з ними, оскільки вони можуть поранити себе чи інших або пошкодити пристрій. Зберігайте пристрій, усі його частини та аксесуари в недоступному для маленьких дітей місці.
Живіть виріб лише за допомогою джерела живлення з параметрами, зазначеними виробником на упаковці або в цьому посібнику користувача.
Ніколи не торкайтеся продукту або електричних шнурів мокрими руками. Ніколи не торкайтеся проводів або з'єднань під напругою. Якщо шнур або інші електричні компоненти пошкоджені, негайно від'єднайте виріб від джерела живлення та зверніться до кваліфікованого електрика. Встановіть освітлення на стійкому місці, щоб уникнути перекидання, падіння або розв'язування.
Не встановлюйте світлодіодні стрічки в погано вентильованих приміщеннях або поблизу легкозаймистих матеріалів. Регулярно перевіряйте, чи світлодіодна стрічка та джерело живлення не нагріваються надто під час використання.
При установці уникайте згинання стрічки під гострими кутами, щоб не пошкодити світлодіоди або дроти. Відрізайте світлодіодну стрічку лише в позначених місцях.
Світлодіодні стрічки зі ступенем захисту IP20 використовувати тільки в сухих приміщеннях. Не використовуйте у ванній або інших приміщеннях, де може бути волога. У таких місцях використовуйте тільки світлодіодні стрічки з захистом IP65.
При підключенні світлодіодної стрічки слідкуйте за правильною полярністю проводів. Не дивіться прямо на світлодіодну стрічку, коли вона ввімкнена, особливо на моделі з високою яскравістю. Може спричинити пошкодження очей.
Недотримання рекомендацій у цьому посібнику може призвести, наприклад, до пожежі, опіків, ураження електричним струмом, тілесних ушкоджень та інших матеріальних і нематеріальних збитків.

РЕКОМЕНДАЦІЇ З ЕКСПЛУАТАЦІЇ / ОБСЛУГОВУВАННЯ

Виконуйте технічне обслуговування, відключивши джерело живлення після того, як виріб охолоне. Регулярно прибирайте. Не використовуйте хімічні засоби для чищення.
Регулярно перевіряйте виріб на наявність пошкоджень. Не накривайте виріб.
Забезпечити вільний доступ повітря. Продукт може нагріватися до високих температур.
Використовуйте виріб лише за номінальної напруги або в межах зазначеного діапазону напруг.
Використовуйте захисні рукавички під час монтажу та обслуговування, щоб уникнути порізів об гострі краї або пошкодження компонентів.

ОХОРОНА НАВКОЛИШНЬОГО СЕРЕДОВИЩА *

Дбайте про чистоту та навколишнє середовище. Відходи упаковки повинні бути розділеними. Символ перекресленого контейнера для сміття на колесах на обладнанні, упаковці або прикріплених до нього документах означає, що виріб не можна утилізувати разом з іншими відходами під загрозою штрафу. Відпрацьоване обладнання може містити речовини, які мають токсичні та канцерогенні властивості, небезпечні для здоров'я та життя людини, а також можуть забруднювати ґрунт та підземні води. Продукти, позначені таким чином, вимагають спеціальної обробки, зокрема відновлення, переробки та/або утилізації. Інформацію про пункти збору/здачі надають місцеві органи влади, компанії з утилізації відходів або роздрібні продавці такого обладнання. Використане обладнання також можна повернути продавцю, якщо купівля нового продукту не перевищує кількість придбаного нового обладнання того ж типу. Кожне домогосподарство відіграє важливу роль у ланцюжку переробки вторинної сировини, а отже, переробки використаного обладнання. Відповідна поведінка формує відповідне ставлення до збереження загального блага, яким є природне середовище. Наведені вище правила застосовуються до Європейського Союзу.

(PL) Symbol kosza - patrz rozdział „OCHRONA ŚRODOWISKA” w instrukcji (CZ) Symbol popelnice - viz kapitola "OCHRANA ŽIVOTNÍHO PROSTŘEDÍ" v návodu (DE) Mülltonnensymbol - siehe Kapitel "UMWELTSCHUTZ" im Handbuch (EE) Prügikasti sümbol – vt juhendi peatükki "KESKONNAKAITSE" (FI) Roskakorisymboli - katso käyttöohjeen luku "YMPÄRISTÖNSUOJELU" (GB) The trash can symbol - see the "ENVIRONMENTAL PROTECTION" section in the manual (HR) Simbol kante za smeće - pogledajte poglavlje "ZAŠTITA ŽIVOTNE SREDINE" u priručniku (HU) Kuka szimbólum – lásd a kézikönyv "KÖRNYEZETVÉDELEM" fejezetét (IT) Simbolo cestino - vedere capitolo "PROTEZIONE AMBIENTALE" nel manuale (LT) Šiukšliadėžės simbolis – žr. vadovo skyrių „APLINKOSAUGA“ (LV) Miskastes simbols - skatiet rokasgrāmatas nodaļu "VIDES AIZSARDZĪBA" (RO) Simbolul coșului de gunoi - vezi secțiunea „PROTECȚIE MEDIULUI” din manual (SK) Symbol smetného koša – pozri časť „OCHRANA ŽIVOTNÉHO PROSTREDIA“ v návode (UA) Символ сміттєвого відра - дивіться розділ «ЗАХИСТ НАВКОЛИШНЬОГО СЕРЕДОВИЩА» в посібнику



(PL) Można używać wyłącznie ze ściemniaczem przystosowanym do źródeł LED (dostępny w naszej ofercie) (CZ) Lze použít pouze se stmívačem přizpůsobeným pro LED zdroje (dostupné v naší nabídce) (DE) Kann nur mit einem an LED-Quellen angepassten Dimmer verwendet werden (in unserem Angebot erhältlich) (EE) Saab kasutada ainult LED-allikatele kohandatud hämardiga saadaval meie pakkumises) (FI) Voidaan käyttää vain LED-lähteisiin sovitetun himmentimen kanssa (saatavilla tarjouksessamme) (GB) Can only be used with a dimmer adapted to LED sources (available in our offer) (HR) Može se koristiti samo s dimerom prilagođenim LED izvorima (dostupni u našoj ponudi) (HU) Csak LED-forrásokhoz igazított dimmerrel használható (elérhető kínálatunkban) (IT) Può essere utilizzato solo con un dimmer adattato alle sorgenti LED (disponibile nella nostra offerta) (LT) Galima naudoti tik su šviesos diodų šaltiniams pritaikytu reguliatoriumi (yra mūsų pasiūlyme) (LV) Var izmantot tikai ar dimmeru, kas pielāgots LED avotiem (pieejams mūsu piedāvājumā) (RO) Poate fi folosit doar cu un dimmer adaptat surselor LED (disponibil in oferta noastra) (SK) Možno použiť len so stmievačom prispôsobeným LED zdrojom (dostupné v našej ponuke) (UA) Може використовуватися тільки з диммером, адаптованим до світлодіодних джерел (доступні в нашій пропозиції)

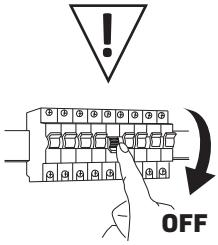

(PL) Montaż powinna wykonać osoba posiadająca odpowiednie uprawnienia. Wszelkie czynności wykonywać przy odłączonym zasilaniu. (CZ) Instalaci by měla provádět osoba s odpovídající kvalifikací. Všechny činnosti provádějte s odpojeným napájením. (DE) Die Installation sollte von einer Person mit entsprechender Qualifikation durchgeführt werden. Führen Sie alle Tätigkeiten bei ausgeschalteter Stromversorgung durch. (EE) Paigaldamise peaks tegema vastava kvalifikatsiooniga isik. Tehke kõik tegevused väljalülitatud vooluga. (FI) Asennuksen saa suorittaa henkilö, jolla on asianmukainen pätevyys. Suorita kaikki toiminnot virtakatkaistuna. (GB) Installation should be performed by a person with appropriate qualifications. Carry out all activities with the power disconnected. (HR) Instalaciju treba izvršiti osoba s odgovarajućim kvalifikacijama. Sve radnje izvodite s isključenim napajanjem. (HU) A telepítést megfelelő képesítéssel rendelkező személynek kell elvégeznie. Minden tevékenységet áramtalanított állapotban végezzen. (IT) L'installazione deve essere eseguita da una persona con qualifiche adeguate. Svolgere tutte le attività con l'alimentazione scollegata. (LT) Montavimą turėtų atlikti atitinkamą kvalifikaciją turintis asmuo. Visą veiklą atlikite atjungę maitinimą. (LV) Uzstādīšana jāveic personai ar atbilstošu kvalifikāciju. Veiciet visas darbības ar atslēgtu strāvu. (RO) Instalarea trebuie efectuată de o persoană cu calificarea corespunzătoare. Efectuați toate activitățile cu alimentarea deconectată. (SK) Inštaláciu by mala vykonávať osoba s príslušnou kvalifikáciou. Všetky činnosti vykonávajte s odpojeným napájaním. (UA) Монтаж має виконувати особа з відповідною кваліфікацією. Виконуйте всі дії при відключеному живленні.

OSTRZEŻENIE:
Ryzyko udławienia

To urządzenie może zawierać małe części stwarzające ryzyko udławienia dla dzieci poniżej 3 lat. Utrzymuj drobne elementy poza zasięgiem dzieci.

OSTRZEŻENIE:
Chroń przed małymi dziećmi

Urządzenie i jego akcesoria nie są zabawkami. Nie dawaj ich do zabawy małym dzieciom, ponieważ mogą one zrobić krzywdę sobie lub innym lub uszkodzić urządzenie. Urządzenie, wszystkie jego części oraz akcesoria należy przechowywać w miejscu niedostępnym dla małych dzieci.

Brak zasilacza w zestawie. Dokup oddzielnie.

(CZ) Není součástí dodávky. Koupit samostatně. (DE) Kein Netzteil im Lieferumfang enthalten. Separat erhältlich. (EE) Toiteallikat pole kaasas. Osta eraldi. (FI) Ei mukana virtalähdettä. Osta erikseen. (GB) No power supply included. Purchase separately. (HR) Nije uključeno napajanje. Kupujte zasebno. (HU) Nincs tápegység. Vásároljon külön. (IT) Nessun alimentatore incluso. Acquistare separatamente. (LT) Nėra maitinimo šaltinio. Pirkti atskirai. (LV) Nav iekļauts barošanas avots. Pērciet atsevišķi. (RO) Nu este inclusă sursa de alimentare. Cumpărați separat. (SK) Bez napájacieho zdroja. Nákup samostatne. (UA) Блок живлення не входить. Купуйте окремо.

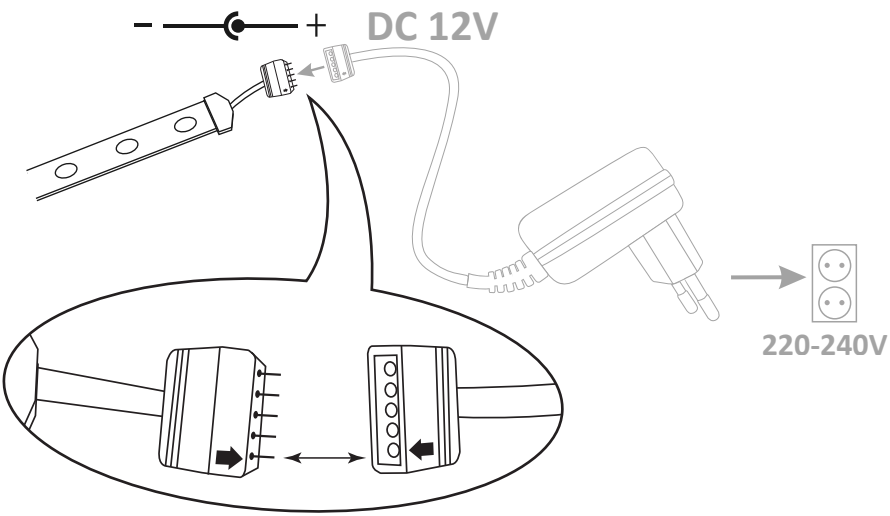

Zwróć uwagę na prawidłowe podłączenie: strzałka do strzałki

(CZ) Pozor na správné zapojení: šipka k šipce (DE) Achten Sie auf den richtigen Anschluss: Pfeil an Pfeil (EE) Pöörake tähelepanu õigele ühendusele: noolt noolele (FI) Kiinnitä huomiota oikeaan liitäntään: nuolta nuoleen (GB) Pay attention to the correct connection: arrow to arrow (HR) Obratite pozornost na ispravan spoj: strelica na strelicu (HU) Ügyeljen a helyes csatlakozásra: nyílról nyílra (IT) Prestare attenzione alla corretta connessione: freccia a freccia (LT) Atkreipkite dėmesį į teisingą ryšį: rodyklė į rodyklę (LV) Pievērsiet uzmanību pareizam savienojumam: no bultiņas uz bultiņu (RO) Acordați atenție conexiunii corecte: săgeată la săgeată (SK) Dávajte pozor na správne pripojenie: šípka k šípke (UA) Зверніть увагу на правильне з'єднання: стрілка до стрілки

i

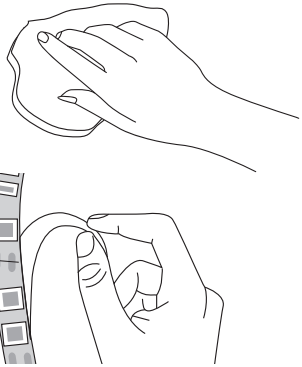

Odtłuść powierzchnię, na której będziesz przyklejał taśmę LED

(CZ) Odmastěte povrch, na který budete LED pásek lepit (DE) Entfetten Sie die Oberfläche, auf die Sie den LED-Streifen kleben (EE) Rasvatage pind, millele LED-riba kleepite (FI) Poista rasva pinnasta, johon kiinnität LED-nauhan (GB) Degrease the surface on which you will stick the LED strip (HR) Odmastite površinu na koju ćete lijepiti LED traku (HU) Zsírtalanítsa azt a felületet, amelyre a LED szalagot ragasztja (IT) Sgrassa la superficie su cui attaccherai la striscia LED (LT) Nuriebalinkite paviršių, ant kurio klijuosite LED juostelę (LV) Attaukojiet virsmu, uz kuras uzlīmēsiet LED lenti (RO) Degresează suprafața pe care vei lipi banda LED (SK) Odmastite povrch, na ktorý budete LED pásik lepiť (UA) Знежирте поверхню, на яку будете клеїти світлодіодну стрічку

Przyklej na taśmę dwustronną

(CZ) Nalepte na oboustrannou pásku (DE) Doppelseitiges Klebeband aufkleben (EE) Kleepige kahepoolsele teibile (FI) Kiinnitä kaksipuolinen teippi (GB) Stick on double-sided tape (HR) Zalijepite dvostranu traku (HU) Ragasszon kétoldalas ragasztószalagra (IT) Attacca il nastro biadesivo (LT) Klijuokite ant dvipusės juostos (LV) Uzlīmējiet uz abpusējas lentes (RO) Lipiți bandă cu două fețe (SK) Nalepte na obojstrannú pásku (UA) Наклейте на двосторонній скотч

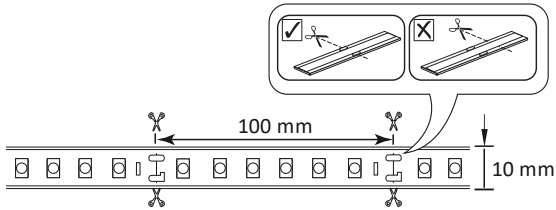

Możliwość cięcia w oznaczonych miejscach

(CZ) Lze řezat na označených místech (DE) Kann an markierten Stellen geschnitten werden (EE) Saab lõigata märgitud kohtades (FI) Voidaan leikata merkityistä paikoista (GB) Can be cut in marked places (HR) Može se rezati na označenim mjestima (HU) Jelölt helyeken vágható (IT) Può essere tagliato in punti contrassegnati (LT) Galima pjauti pažymėtose vietose (LV) Var griezt iezīmētās vietās (RO) Poate fi tăiat în locuri marcate (SK) Možno rezať na označených miestach (UA) Можна розрізати в позначених місцях

!

Taśma powinna być montowana na powierzchni odbierającej ciepło. Rekomendujemy profile aluminiowe z naszej oferty. Przed montażem należy odtłuścić powierzchnię. Taśmy LED do użytku wewnątrz pomieszczeń.

(CZ) Páska by měla být namontována na povrchu, který přijímá teplo. Doporučujeme hliníkové profily z naší nabídky. Před instalací povrch odmastěte. LED pásky pro vnitřní použití. (DE) Das Band sollte auf einer wärmeaufnehmenden Oberfläche montiert werden. Wir empfehlen Aluminiumprofile aus unserem Angebot. Entfetten Sie die Oberfläche vor der Installation. LED-Streifen für den Innenbereich. (EE) Lint tuleks paigaldada soojust vastuvõtvale pinnale. Soovitame oma pakkumisest alumiiniumprofiile. Enne paigaldamist rasvata pind. LED ribad siseruumides kasutamiseks. (FI) Nauha tulee asentaa lämpöä vastaanottavalle pinnalle. Suosittelemme alumiiniprofiileja valikoimastamme. Poista rasva pinnasta ennen asennusta. LED-nauhat sisäkäyttöön. (IT) Il nastro deve essere montato su una superficie che riceve calore. Raccomandiamo i profili in alluminio della nostra offerta. Sgrassare la superficie prima dell'installazione. Strisce LED per uso interno. (LT) Juosta turi būti montuojama ant šilumą priimančio paviršiaus. Mes rekomenduojame aliuminio profilius iš mūsų pasiūlymo. Prieš montuodami paviršių nuriebalinkite. LED juostos, skirtos naudoti patalpose. (LV) Lente jāuzstāda uz siltumu uztverošas virsmas. Mēs iesakām alumīnija profilus no mūsu piedāvājuma. Pirms uzstādīšanas virsmu attaukojiet. LED sloksnes lietošanai iekštelpās. (RO) Banda trebuie montată pe o suprafață care primește căldură. Vă recomandăm profile din aluminiu din oferta noastră. Degresați suprafața înainte de instalare. Benzi LED pentru uz interior. (SK) Páska by mala byť namontovaná na povrchu, ktorý prijíma teplo. Odporúčame hliníkové profily z našej ponuky. Pred inštaláciou povrch odmastite. LED pásy pre vnútorné použitie. (UA) Стрічку слід монтувати на поверхню, що приймає тепло. Ми рекомендуємо алюмінієві профілі з нашої пропозиції. Перед установкою знежирте поверхню. Світлодіодні стрічки для внутрішнього використання.



IP20



IP65

Nie przykrywać!

(CZ) Nezakrývat! (DE) Nicht abdecken! (EE) Ära kata!
(FI) Älä peitä! (GB) Do not cover! (HR) Ne pokrivati!
(HU) Ne fedd le! (IT) Non coprire! (LT) Neuždengti!
(LV) Nepārsedziet! (RO) Nu acoperă! (SK) Nezakrývaj!
(UA) Не накривати!

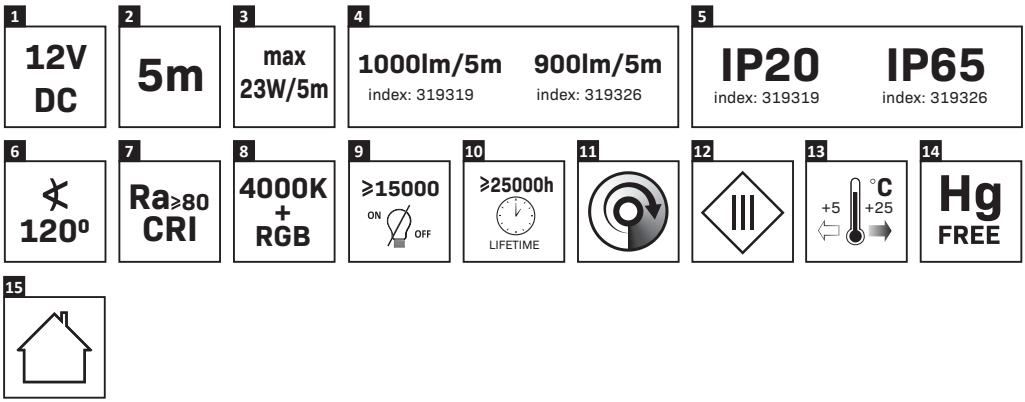

1. Napięcie
(CZ) Napětí (DE) Spannung (EE) Pinge (FI) Jännitys (GB) Tension (HR) Napetost (HU) Feszültség (IT) Tensione (LT) Įtampa (LV) Spriedze (RO) Tensiune (SK) Napätie (UA) Напруга

2. Długość taśmy LED
(CZ) Délka LED pásky (DE) LED-Bandlänge (EE) LED-riba pikkus (FI) LED-nauhan pituus (GB) LED strip length (HR) Duljina LED trake (HU) LED szalag hossza (IT) Lunghezza striscia LED (LT) LED juostos ilgis (LV) LED lentes garums (RO) Lungime bandă LED (SK) Dĺžka LED pásky (UA) Довжина LED-стрічки

3. Moc
(CZ) Výkon (DE) Leistung (EE) Võimsus (FI) Tehoa (GB) Power (HR) Vlast (HU) Hatalom (IT) Potenza (LT) Galia (LV) Jauda (RO) Putere (SK) Výkon (UA) Потужність

4. Strumień świetlny modułu LED (dla barwy białej)
(CZ) Světelný tok LED modulu (pro bílou barvu) (DE) Lichtstrom des LED-Moduls (für weiße Farbe) (EE) LED-mooduli valgusvoog (valge värvuse jaoks) (FI) LED-moduulin valovirta (valkoiselle värille) (GB) Luminous flux of LED module (for white color) (HR) Svjetlosni tok LED modula (za bijelu boju) (HU) LED modul fényárama (fehér színhez) (IT) Flusso luminoso del modulo LED (per colore bianco) (LT) LED modulio šviesos srautas (baltai spalvai) (LV) LED moduļa gaismas plūsma (baltai krāsai) (RO) Flux luminos modul LED (pentru culoarea albă) (SK) Svetelný tok LED modulu (pre bielu farbu) (UA) Світловий потік LED модуля (для білого кольору)

5. Stopień ochrony IP
(CZ) stupeň ochrany IP (DE) IP-Schutzstufe (EE) IP kaitse tase (FI) IP-suojaustaso (GB) IP protection class (HR) IP razina zaštite (HU) IP védelmi szint (IT) Livello di protezione IP (LT) IP apsaugos lygis (LV) IP aizsardzības līmenis (RO) Nivel de protecţie IP (SK) Úroveň ochrany IP (UA) Клас захисту

6. Kąt świecenia
(CZ) Úhel paprsku (DE) Abstrahlwinkel (EE) Kiirnurk (FI) Säteen kulma (GB) Beam angle (HR) Kut snopa (HU) Nyalábszög (IT) Angolo del fascio (LT) Spindulio kampas (LV) Stara leņķis (RO) Unghiul fasciculului (SK) Uhol lúča (UA) Кут променя

7. Współczynnik oddawania barw
(CZ) Index podání barev (DE) Farbwiedergabeindex (EE) Värviedastuse indeks (FI) Värintoistoindeksi (GB) Color rendering index (HR) Indeks reprodukcije boja (HU) Színvisszaadási index (IT) Indice di resa cromatica (LT) Spalvų perteikimo indeksas (LV) Krāsu atveidošanas indekss (RO) Indicele de redare a culorilor (SK) Index podania farieb (UA) Індекс передачі кольору

8. Barwa światła
(CZ) Barva světla (DE) Die Farbe des Lichts (EE) Valguse värv (FI) Valon väri (GB) Light color (HR) Boja svjetla (HU) A fény színe (IT) Il colore della luce (LT) Šviesos spalva (LV) Gaismas krāsa (RO) Culoarea luminii (SK) Farba svetla (UA) Колір світла

9. Ilość cykli włącz/wyłącz
(CZ) Počet cyklů zapnutí/vypnutí (DE) Anzahl der Ein-/Ausschaltzyklen (EE) Sisse/välja tsüklite arv (FI) On/off-jaksojen lukumäärä (GB) Number of on/off cycles (HR) On/mode/off prekidač (HU) Be/ki ciklusok száma (IT) Numero di cicli di accensione/spegnimento (LT) Įjungimo/išjungimo ciklų skaičius (LV) Ieslēgšanas/izslēgšanas ciklu skaits (RO) Numărul de cicluri de pornire/oprire (SK) Prepínač zapnutia/režimu/vypnutia (UA) Кількість циклів увімкнення/вимкнення

10. Żywotność
(CZ) Životnost (DE) Lebensdauer (EE) Kasutusaeg (FI) Käyttöikä (GB) Lifespan (HR) Vijek trajanja (HU) Élettartam (IT) Vita utile (LT) Tarnavimo laikas (LV) Kalpošanas laiks (RO) Durata de viata (SK) Životnosť (UA) Термін служби

11. Ściemniać przy pomocy zainstalowanego układu elektronicznego
(CZ) Stmívatelné pomocí nainstalované elektroniky (DE) Dimmbar über die eingebaute Elektronik (EE) Hämardatav paigaldatud elektroonika abil (FI) Himmennettävä asennetulla elektroniikalla (GB) Dim using the installed electronic system (HR) Prigušivanje pomoću instalirane elektronike (HU) A beépített elektronikával szabályozható (IT) Dimmerabile tramite l'elettronica installata (LT) Pritemdomas naudojant įdiegtą elektroniką (LV) Aptumšojams, izmantojot uzstādīto elektroniku (RO) Reglabil folosind electronicele instalate (SK) Stmievateľné pomocou nainštalovanej elektroniky (UA) Регулюється за допомогою встановленої електроніки

12. Klasa ochronności
(CZ) Třída ochrany (DE) Schutzklasse (EE) Kaitseklass (FI) Suojausluokka (GB) Protection class (HR) Klasa zaštite (HU) Védelmi osztály (IT) Classe di protezione (LT) Apsaugos klasė (LV) Apgaismojuma laiks (RO) Clasa de protectie (SK) Trieda ochrany (UA) Клас захисту

13. Temperatura pracy
(CZ) Provozní teplota (DE) Betriebstemperatur (EE) Töötemperatuur (FI) Käyttölämpötila (GB) Operating temperature (HR) Radna temperatura (HU) Üzemi hőmérséklet (IT) Temperatura operativa (LT) Darbinė temperatūra (LV) Darba temperatūra (RO) Temperatura de functionare (SK) Prevádzková teplota (UA) Робоча температура

14. Produkt nie zawiera rtęci
(CZ) Výrobek neobsahuje rtuť (DE) Produkt enthält kein Quecksilber (EE) Toode ei sisalda elavhõbedat (FI) Tuote ei sisällä elohopeaa (GB) Product does not contain mercury (HR) Proizvod ne sadrži živu (HU) A termék nem tartalmaz higanyt (IT) Il prodotto non contiene mercurio (LT) Gaminyje nėra gyvsidabrio (LV) Produkts nesatur dzīvsudrabu (RO) Produsul nu conţine mercur (SK) Výrobok neobsahuje ortuť (UA) Продукт не містить ртуті

15. Używać wewnątrz pomieszczeń
(CZ) Používejte v interiéru (DE) Im Innenbereich verwenden (EE) Kasutage siseruumides (FI) Käytä sisätiloissa (GB) Use indoors (HR) Koristiti u

zatvorenom prostoru (HU) Használja beltérben (IT) Utilizzare in ambienti chiusi (LT) Naudoti patalpose (LV) Izmantot iekštelpās (RO) Utilizați în interior (SK) Používajte v interiéri (UA) Використовувати в приміщенні

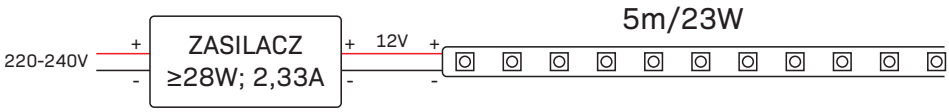
5m/23W
220-240V
+
-
ZASILACZ
≥28W; 2,33A
+
-
12V
+
-

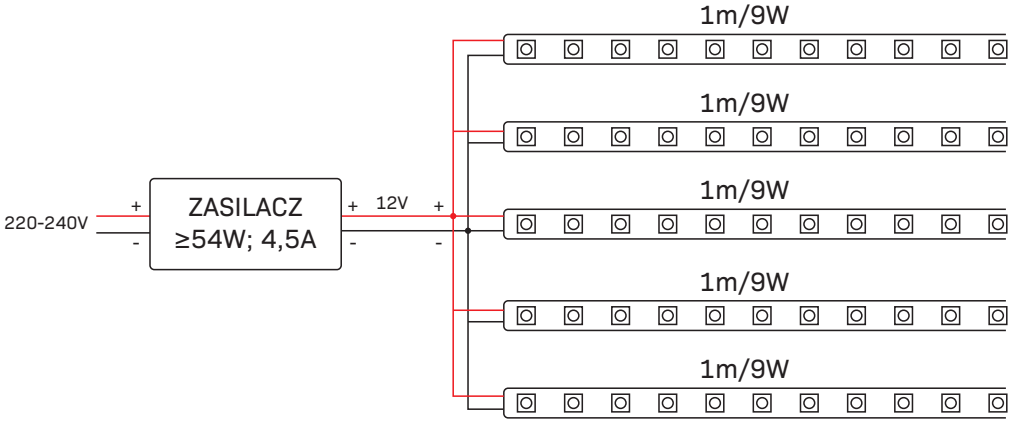
1m/9W
1m/9W
1m/9W
1m/9W
1m/9W
220-240V
+
-
ZASILACZ
≥54W; 4,5A
+
-
12V
+
-