REGAŁ Z PÓŁKAMI

NUMER KATALOGOWY: 340788; 340795

INSTRUKCJA OBSŁUGI

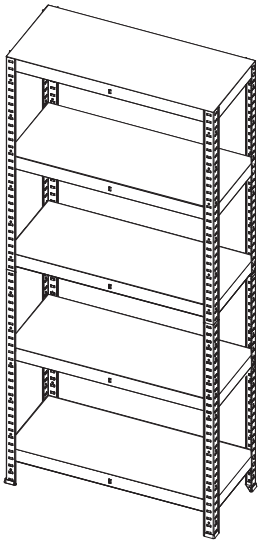

Szanowny Kliencie, dziękujemy za zakup naszego produktu.

Uwaga! Przed użyciem należy bezwzględnie zapoznać się z niniejszą instrukcją obsługi w celu uniknięcia nieszczęśliwych wypadków oraz dla prawidłowego użycia. Instrukcję należy zachować i przechowywać tak by zawsze łatwo można było do niej sięgnąć.

OSTRZEŻENIE: Niniejszy sprzęt może być użytkowany przez dzieci powyżej 8 roku życia oraz osoby o ograniczonej zdolności fizycznej, czuciowej lub psychicznej, lub osoby nie mające doświadczenia lub znajomości sprzętu, TYLKO jeśli odbywa się to pod nadzorem osoby odpowiadającej za ich bezpieczeństwo lub zostały im udzielone wskazówki na temat bezpiecznego użytkowania urządzenia i mają świadomość niebezpieczeństwa związanego z jego użytkowaniem. Dzieci nie powinny bawić się sprzętem. Czyszczenie i konserwacja nie powinna być wykonywana przez dzieci, chyba że są powyżej 8 roku życia, a czynności te są wykonywane pod nadzorem.

1. Meble są przeznaczone tylko do użytku wewnętrznego. Nie są odporne na działanie czynników atmosferycznych.
2. Unikaj umieszczania gorących przedmiotów bezpośrednio na powierzchni blatów i półek bez osłony termicznej.
3. Zawsze przechowuj z dala od bezpośredniego światła słonecznego.
4. Zawsze umieszczaj meble z dala od źródeł ciepła, ognia, ekstremalnego ciepła.
5. Nigdy nie używaj wybielacza ani silnych rozpuszczalników do czyszczenia, ponieważ spowoduje to uszkodzenie zarówno tkaniny, jak i metalowych elementów. Czyść za pomocą miękkiej szmatki i stosuj się do instrukcji czyszczenia i prania podanych przez producenta.
6. Ostre przedmioty i narzędzia mogą uszkodzić tapicerkę mebli lub poduszki do nich dołączone.
7. Ostre przedmioty, krawędzie lub inne przedmioty podczas uderzenia, otarcia lub innego kontaktu bezpośredniego, mogą zarysować malowane powierzchnie elementów metalowych i drewnianych.
8. Nie dopuść do gromadzenia się wody w ramach, ponieważ spowoduje to korozję i uszkodzenia.
9. Nie używaj mebli, jeśli zauważysz jakiekolwiek uszkodzenia, jak pęknięcia, uszkodzenia konstrukcji, uszkodzenia blatów, siedzeń lub inne które mogą wpływać na stabilność lub wytrzymałość mebli.
10. Podczas używania mebli upewnij się że są one ustawione w sposób stabilny na równej płaskiej powierzchni i nie chwieją się.
11. Nigdy nie przeciążaj mebli stosując się do maksymalnej dopuszczalnej wartości obciążenia podanej przez producenta.
12. Zawsze używaj meble zgodnie z ich przeznaczeniem, siadaj wyłącznie na siedzisko nie na oparcie, nie używaj ich jako drabiny, nie wskakuj na nie, nie należy kołysać się na krzesłach, nie należy klękać lub kucać itp.
13. Podczas przenoszenia zachowaj ostrożność, by meble nie upadły i by uniknąć uszkodzenia.
14. Regularnie (zaleca się co 3 miesiące), sprawdzaj stan połączeń elementów skręcanych. W razie konieczności zawsze dokręć poluzowane śruby.
15. Meble nie są odporne na drapanie, gryzienie lub szarpanie przez zwierzęta. Mogą ulec uszkodzeniu.
16. Meble mogą się przewrócić, co może spowodować poważne lub śmiertelne obrażenia. By temu zapobiec ZAWSZE mocuj je do ściany za pomocą dołączonych mocowań (kołki i wkręty nie zawsze są w zastawie, trzeba je dobrać odpowiednio do rodzaju ścian).
17. Uwaga, częścią opakowania może być torba foliowa. Należy trzymać ją z dala od dzieci, by uniknąć niebezpieczeństwa uduszenia. Ta torba nie jest zabawką.
18. Niestosowanie się do powyższych punktów może doprowadzić do uszkodzeń mebli lub obrażeń użytkowników. Producent nie odpowiada za szkody powstałe w wyniku nieprawidłowego użycia urządzenia.

UWAGA: MEBLE WYMAGAJĄ SAMODZIELNEGO MONTAŻU PRZED UŻYCIEM. POSTĘPUJ ZGODNIE Z PONIŻSZĄ INSTRUKCJĄ. Użyj oryginalnej tektury lub innej dodatkowego zabezpieczenia jako powierzchni roboczej, aby uniknąć uszkodzenia produktu podczas montażu.

ZAWARTOŚĆ OPAKOWANIA:

A 5 szt. 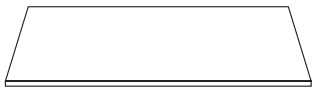	B 8 szt. 	C 10 szt. 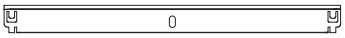	D 10 szt. 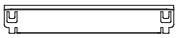
E 5 szt. 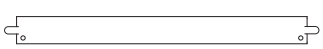	F 4 szt. 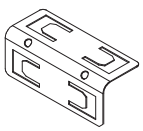	G 4 szt. 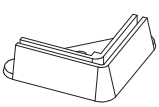	

PRZYGOTUJ (BRAK W ZESTAWIE):



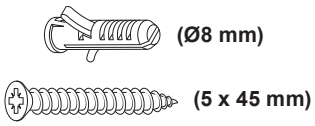

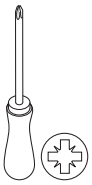



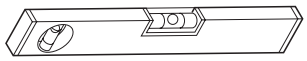

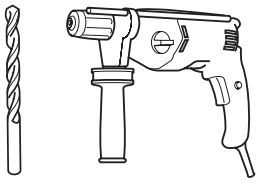

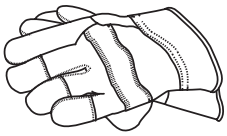

1

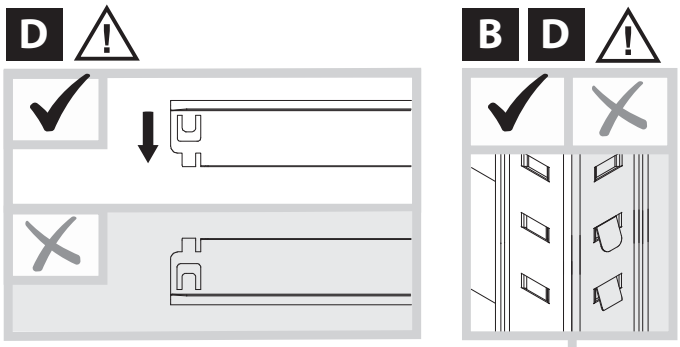

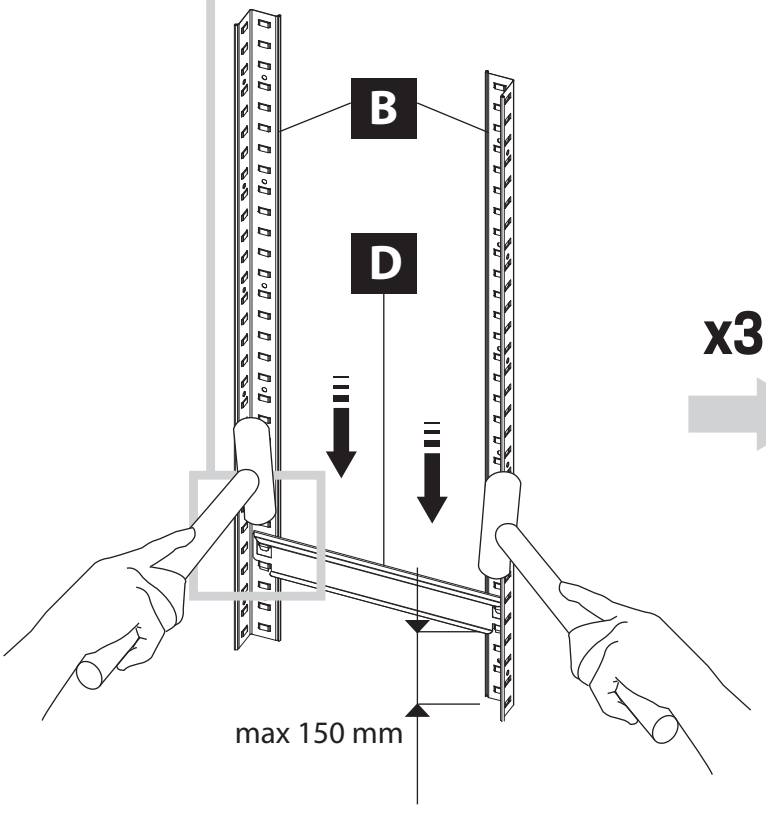

x3

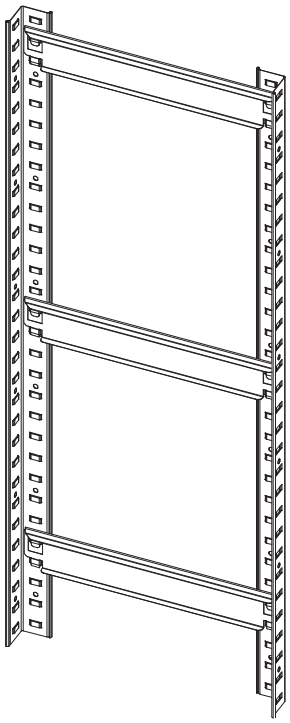

x2

2

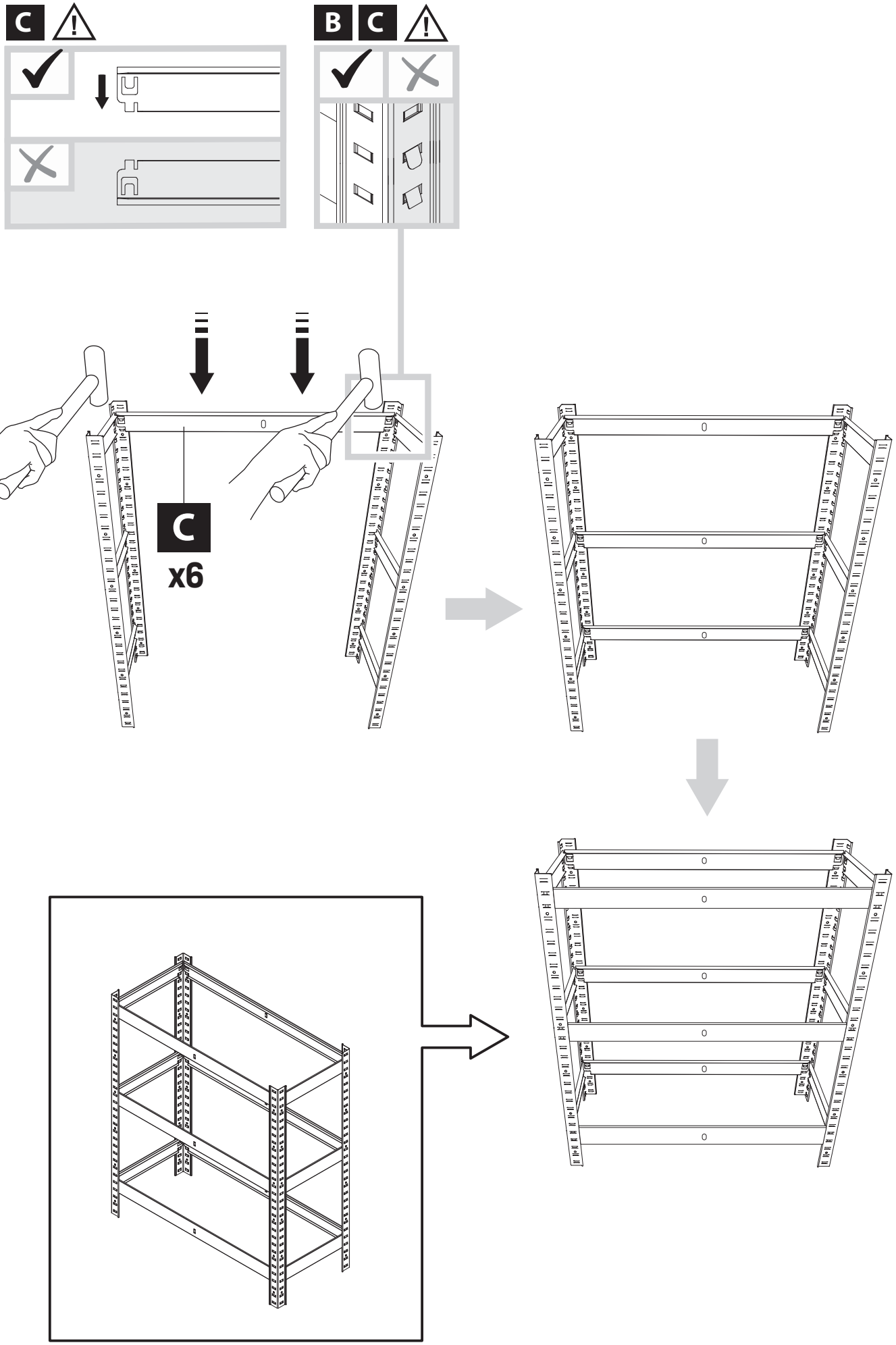

3

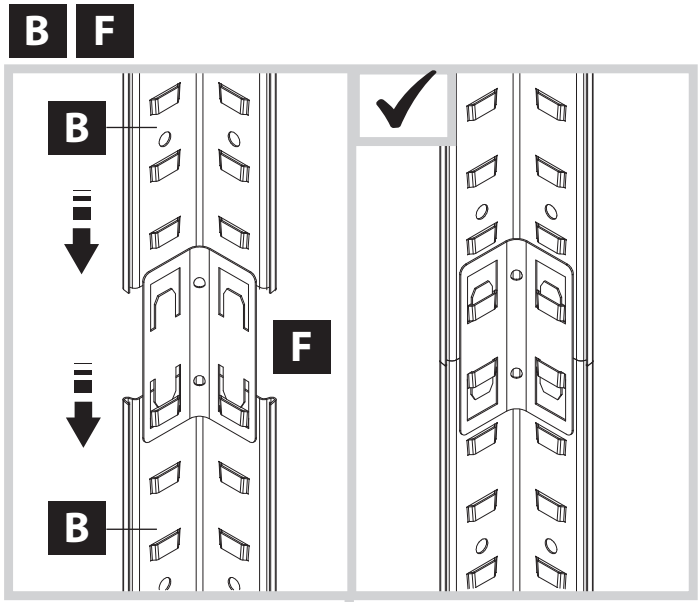

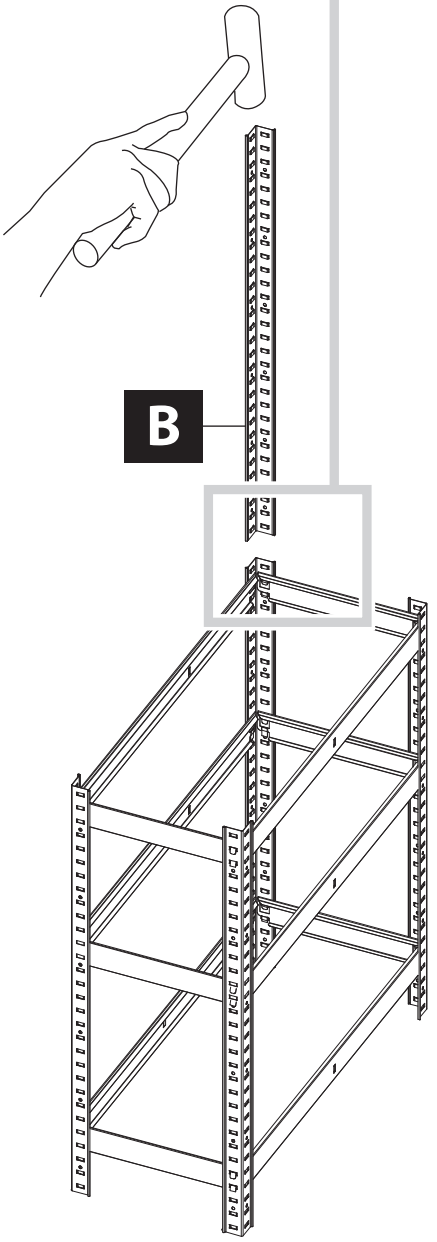

x4

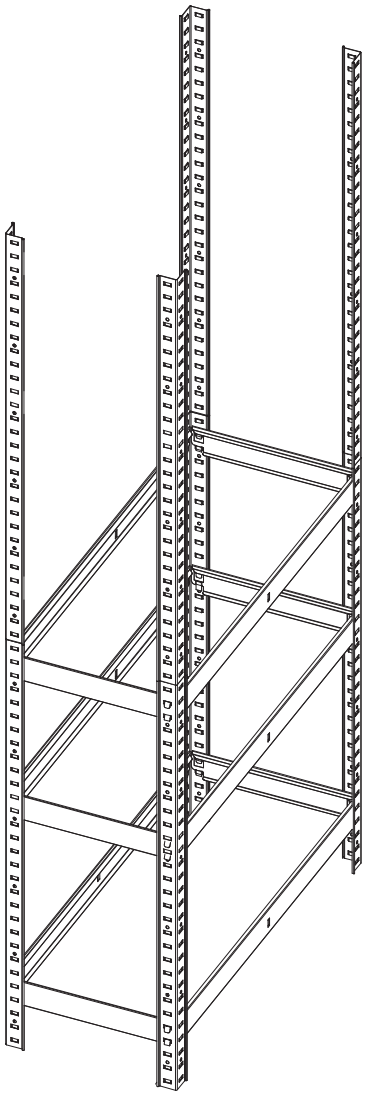

4

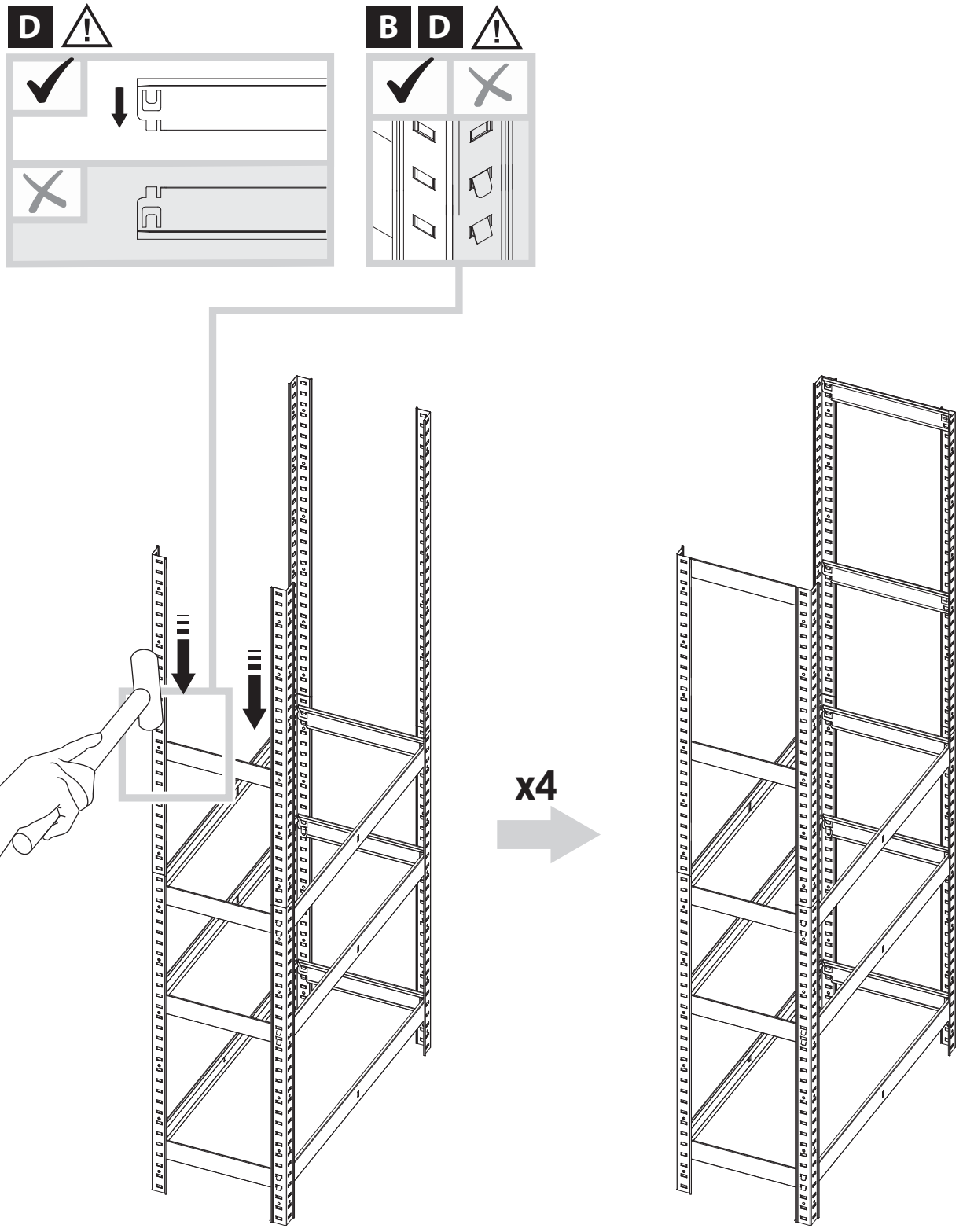

5

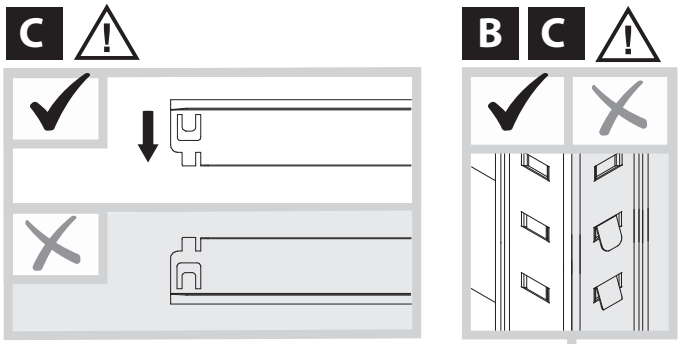

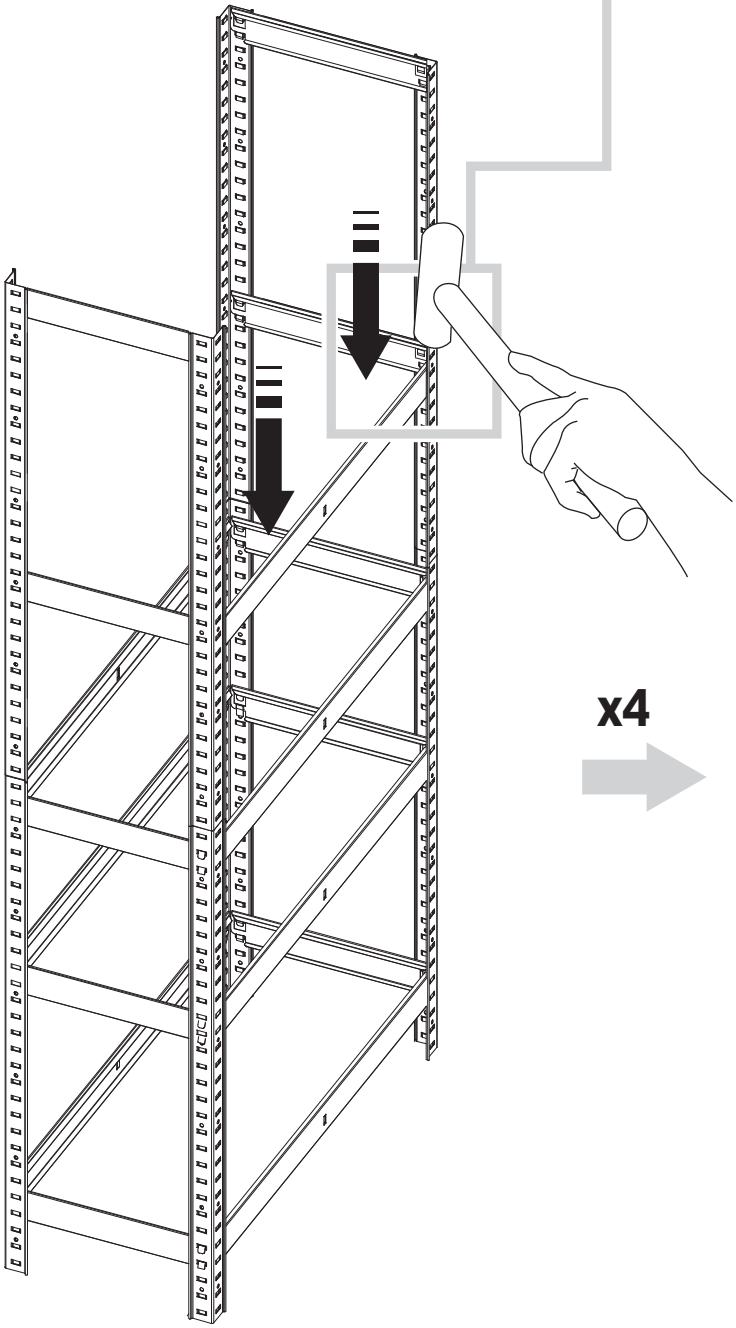

x4

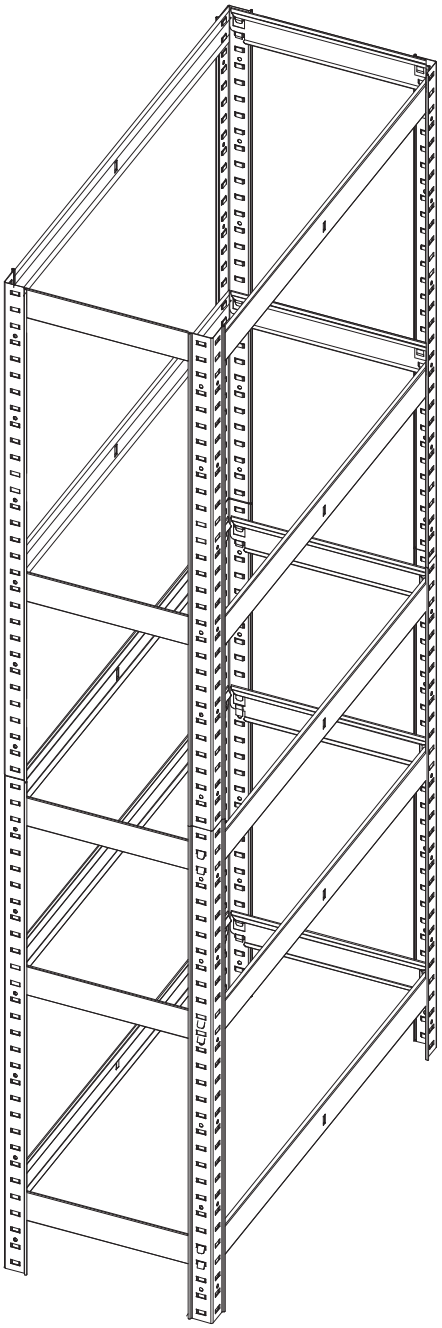

E

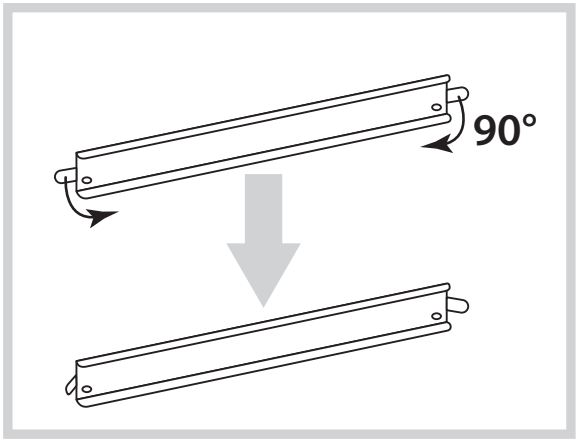

C **E**

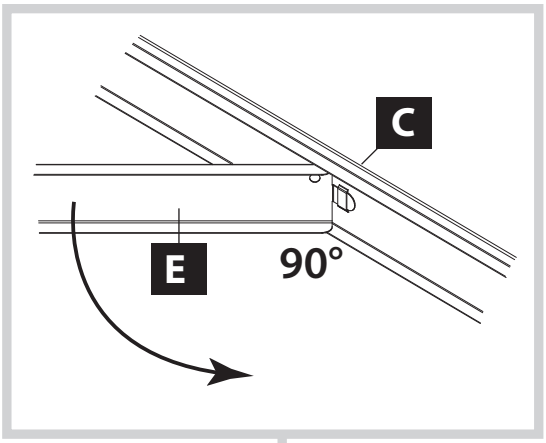

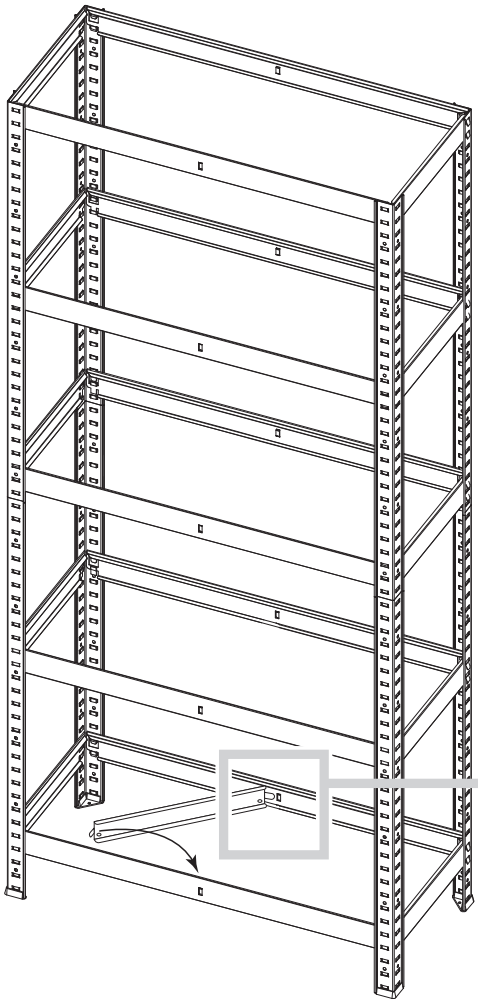

x5

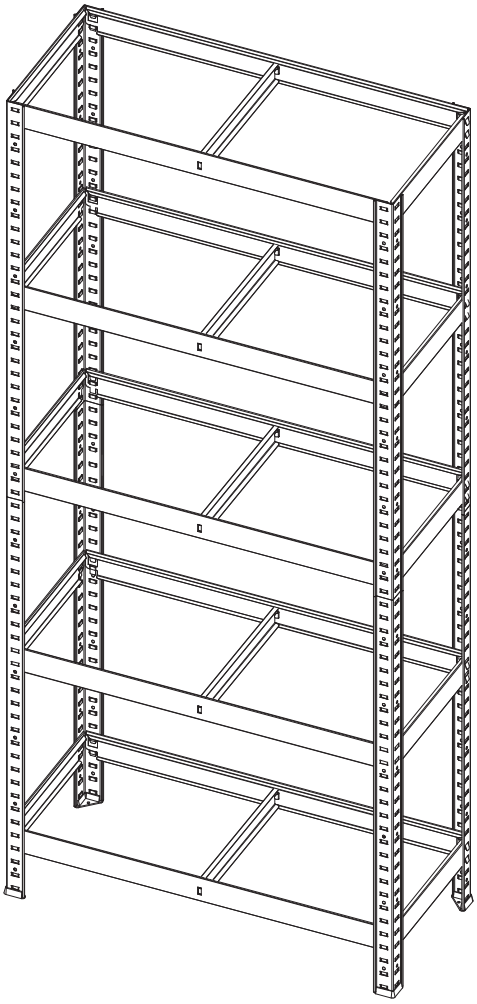

7

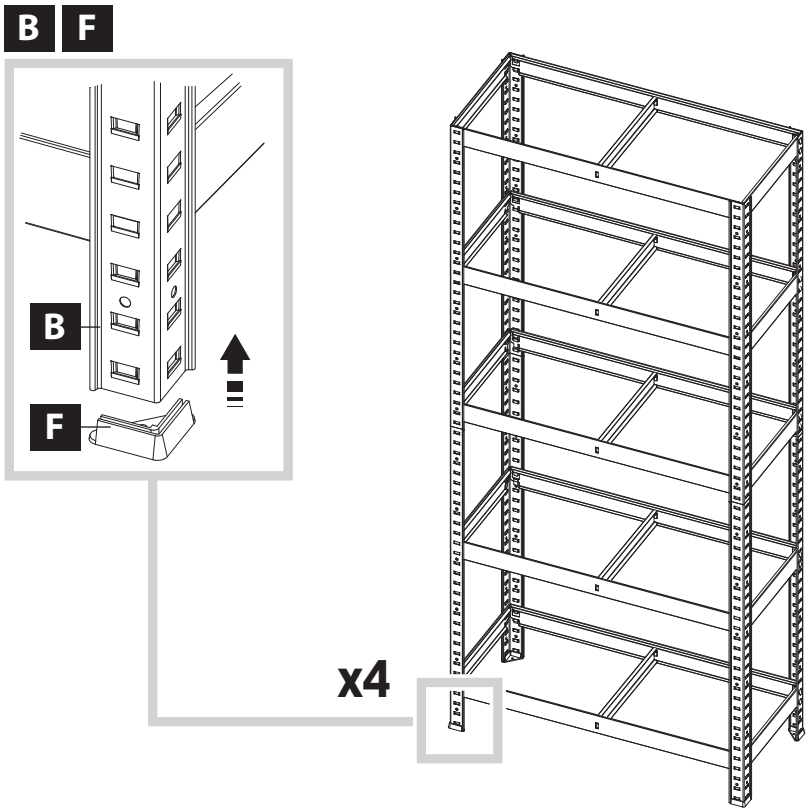

8

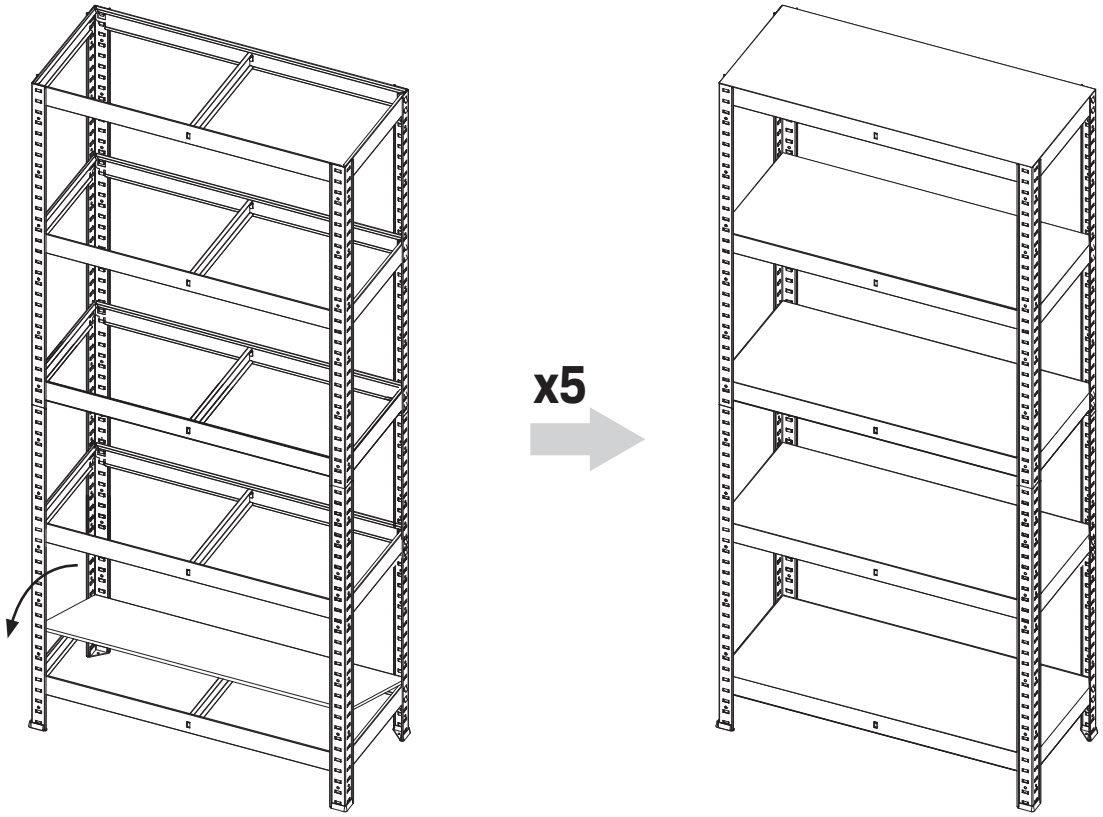

UWAGA: Regał należy przytwierdzić do ściany.
Elementy mocujące nie są doączone do zestawu.

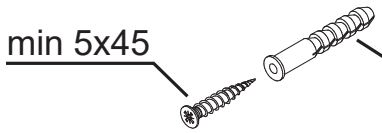

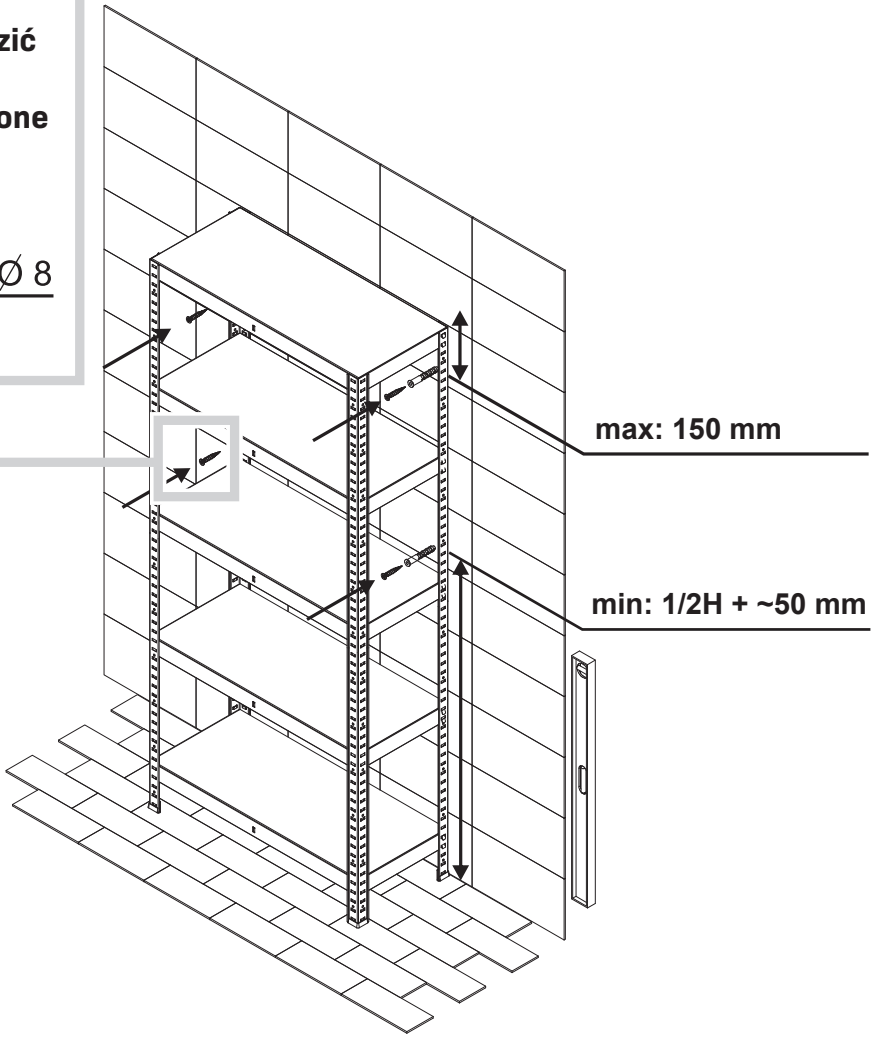

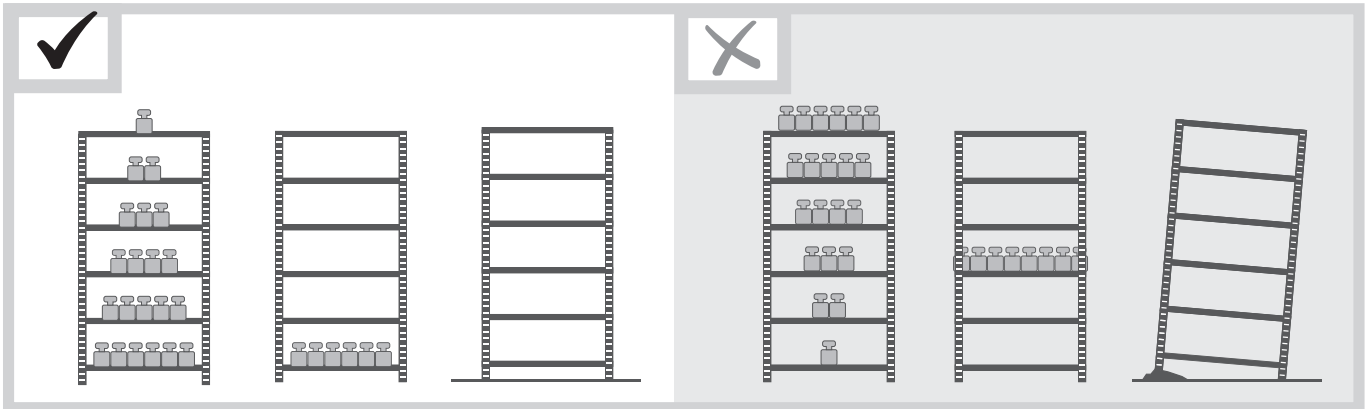

Maksymalne obciążenie: 175 kg na półkę
Zawsze ustawiaj na płaskiej powierzchni

Sanico Electronics Polska Sp. z o.o., ul. Okólna 45, 05-270 Marki
sanico@sanico.com.pl; www.sanico.com.pl

Maksymalne obciążenie: 175 kg na półkę
Materiał: stal+MDF
Waga: 11,7 kg
Wymiary: 90 x 40 x 180 cm